## IZVIETOJUMA SHĒMA

Kalnciema ceļš 47, Jelgava

## AR DAĻAS RASĒJUMU LAPU SARAKSTS

| Lapas Nr. | Nosaukums |
|---|---|
| AR-1 | *Vispārīgie rādītāji* |
| AR-2 | *1.stāva plāns, M 1:100* |
| AR-3 | *2.stava plāns, M 1:100* |
| AR-4 | *Fasāde asīs 1-2 un A-B, M 1:100* |
| AR-5 | *Fasāde asīs 2-1 un B-A, M 1:100* |
| AR-6 | *Jumta plāns, M 1:100* |
| AR-7 | *Pārbūvējamo jumtu plāns, griezums 1-1, specifikācija, M 1:100* |
| AR-8 | *Ieejas uzjumteņa plāns, mezgli, M 1:25* |
| AR-9 | *Griezums A-A un siltinājuma specifikācija, M 1:100* |
| AR-10 | *Risinājums plaisu novēršanai ēkas stūros, plāns M 1:100, mezgli M1:25* |
| AR-11 | *Ieejas mezgla Nr.1 plāns, pretskats, sānskats, M 1:50; šķēlumi a-a, b-b,c-c M1:25* |
| AR-12 | *Terases plāns, šķēlums d-d, M1:25* |
| AR-13 | *Ieejas mezgla Nr.2 plāns, pretskats, M 1:50; šķēlumi a-a, b-b, M1:25* |
| AR-14 | *Logu un durvju specifikācija* |
| AR-14.1 | *Nemaināmo Logu specifikācija* |
| AR-15 | *Mezgli, M1:10/1:20* |
| AR-16 | *Mezgli, M1:10/1:20* |
| AR-17 | *Mezgli, M1:10/1:20* |
| AR-18 | *Siltinājuma enkurojošo dībeļu izvietojuma shēma un loga ailsānes armējums* |
| AR-19 | *Koplietošanas telpu kosmētiskā remonta darbu apjomi* |
| AR-20 | *Bēniņu plāns* |

## ĒKAS GALVENIE RĀDĪTĀJI

| Nosaukums | |
|---|---|
| Būves kadastra Nr. | *0900 013 0135 001* |
| Ēkas kopējā platība | *244.9 $m^2$* |
| Būvtilpums | *1049 $m^3$* |
| Apbūves laukums | *155 $m^2$* |
| Virszemes stāvu skaits | *2* |
| Pazemes stāvu plāns | *0* |
| Ugunsdrošības pakāpe | *U3* |
| Ēkas nesošās konstrukcijas | *Koka* |
| Ārsienas | *Koka* |
| Pārsegumi | *Koka* |
| Pamati | *Lentveida pamati, ķieģeļu mūrējums* |
| Jumta konstrukcija | *Koka* |
| Jumta segums | *Tērauda profilētās loksnes* |
| Ārējā apdare | *Projektētā- siltinājums, dekoratīvais apmetums* |

## VISPĀRĪGIE NORĀDĪJUMI

1. *Par apzīmi ±0.00 pieņemta ēkas cokola augšas atzīme*
2. *Visi izmēri doti milimetros, augstumu atzīmes- metros*
3. *Projektā paredzēts:*
   - *jauno logu un durvju uzstādīšana līdz šīm nenomainīto vietā*
   - *fasādes un cokola siltināšana un apdares atjaunošana*
   - *bēniņu siltināšana*
   - *ieejas mezglu atjaunošana*
   - *jumtiņu konstrukcijau nomaiņa*
   - *notekcauruļu nomaiņa*
4. *Citi norādījumi rasējumu lapās un skaidrojošajā aprakstā*

*Vienkāršotās atjaunošanas risinājums saskaņots ar:*

| | | | | | | | |
|---|---|---|---|---|---|---|---|
| | | | | Pasūtītājs: SIA "Jelgavas nekustamā īpašuma pārvalde" | Pasūt. Nr. 88/2019 | | |
| | | | | Objekts: Daudzdzīvokļu dzīvojamās mājas energoefektivitātes paaugstināšana, Kalnciema ceļš 47, Jelgava | Stadija | Lapa | Lapu sk. |
| | | | | | VA | AR-1 | |
| Tehn. izstr. | L. Burova | | 03.09.2019 | Vispārīgie rādītāji | SIA "NAMEJS PLUSS" Jelgava, Kr.Barona iela17-1, LV-3001, tālr./fax:3025630, Vienot.reģ. Nr. 43603024773 | | |
| Proj. vad. | I.Brakanska | | 03.09.2019 | | | | |

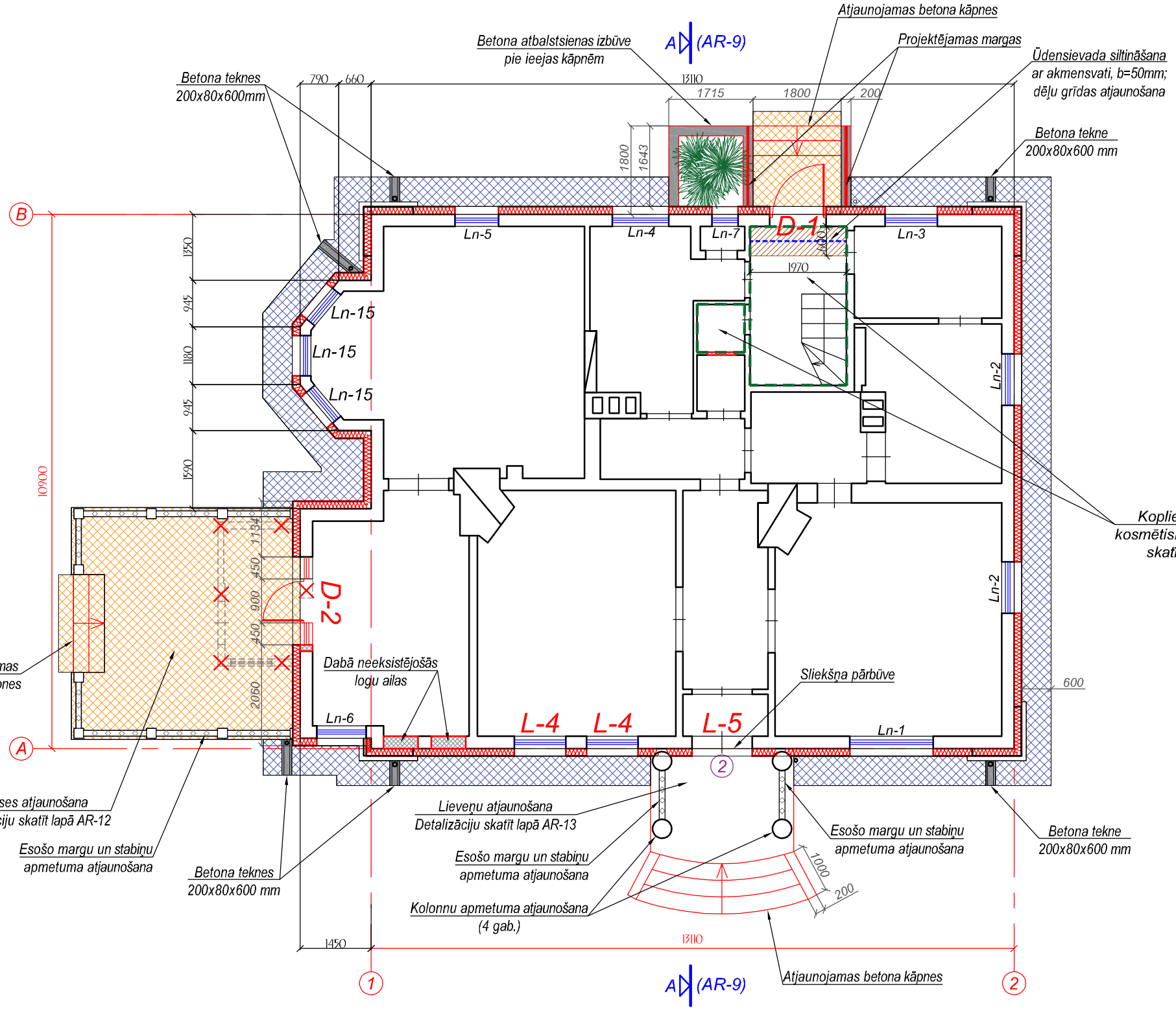


## APZĪMĒJUMI

| Apzīmējums | Apraksts |
|---|---|
| | Esošās, saglabājamās konstrukcijas |
| | Ēkas ārsiena ar izbūvējamu siltumizolāciju- fasādes minerālvate 150mm |
| | Demontējamās nenesošās starpsienas |
| | Dabā neeksistējošās loga ailas |
| | Esošie logi |
| L-1 | Projektējamie logi |
| | Esošās durvis |
| D-1 | Projektējamas durvis |

| Apzīmējums plānā | Nosaukums | Daudzums, $m^2$ |
|---|---|---|
| | Ēkas apmale- betona bruģa segums | 25.4 |
| | Lieveņu un terases iesegums- ietves betona plāksnes 300x300x60(mm) | 24.3 |

PIEZĪMES:

1. Visi izmēri doti milimetros (mm), augstuma atzīmes metros (m);
2. Pirms būvdarbu uzsākšanas precizēt izmērus objektā.
3. Ēkas siltināšanas darbi jāveic atbilstoši ETAG 004 siltināšanas sistēmai
4. Logu un durvju specifikācijas skatīt lapā AR-14
5. Ēkas šķērsgriezumus A-A skatīt lapā AR-9

| | | | | | | |
|---|---|---|---|---|---|---|
| | | | | Pasūtītājs: SIA "Jelgavas nekustamā īpašuma pārvalde" | Pasūt. Nr. 88/2019 | |
| | | | | Objekts: Daudzdzīvokļu dzīvojamās mājas energoefektivitātes paaugstināšana, Kalnciema ceļš 47, Jelgava | Stadija: VA | Lapa: AR-2 / Lapu sk. |
| Tehn. izstr. | L. Burova | | 03.09.2019 | Pirmā stāva plāns M1:100 | SIA "NAMEJS PLUSS" | |
| Proj. vad. | I.Brakanska | | 03.09.2019 | | Jelgava, Kr.Barona iela17-1, LV-3001, tālr./fax:3025630, Vienot.reģ. Nr. 43603024773 | |

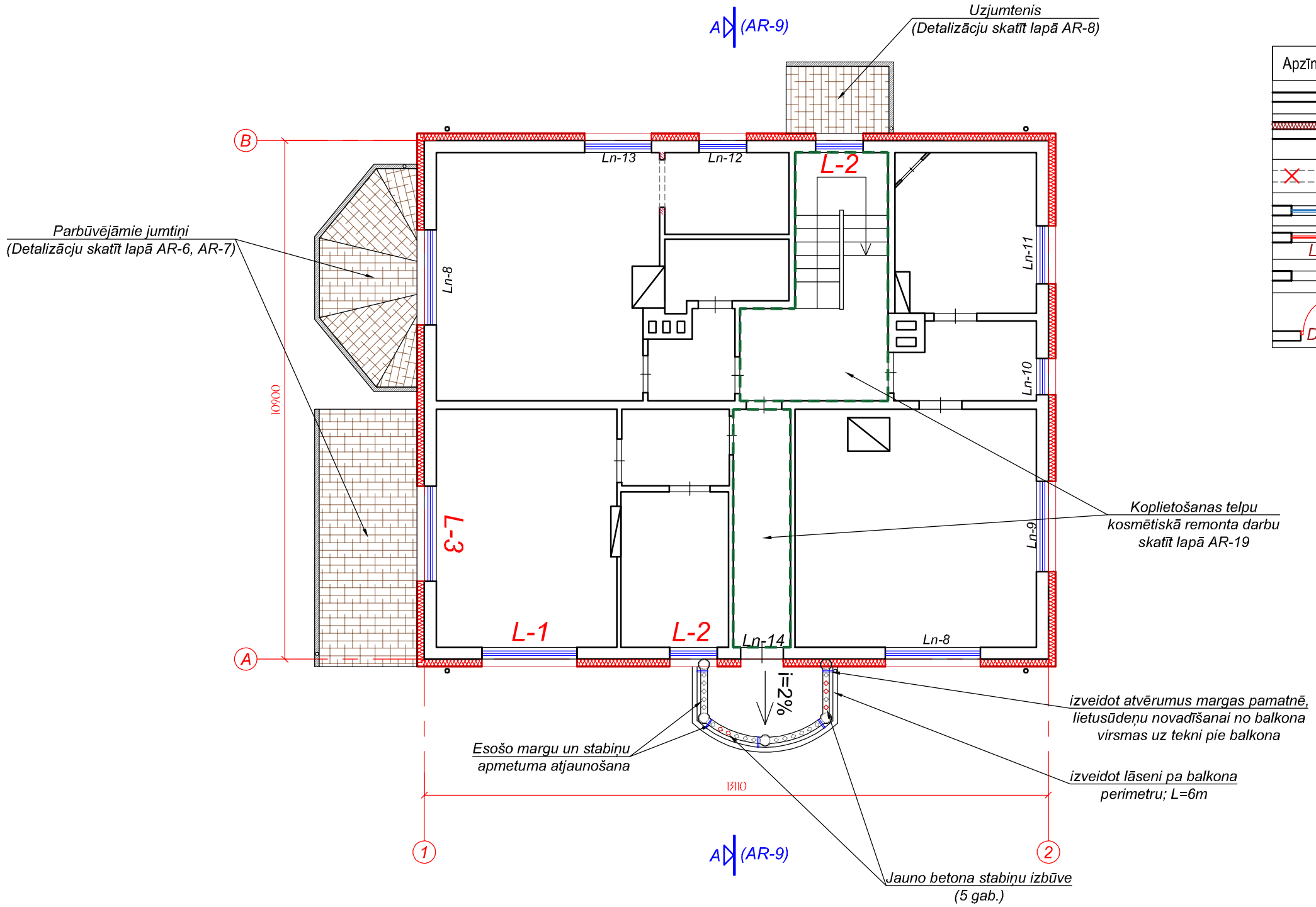


APZĪMĒJUMI

| Apzīmējums | Apraksts |
|---|---|
| | Esošās,saglabājamās konstrukcijas |
| | Ēkas ārsiena ar izbūvējamu siltumizolāciju- fasādes minerālvate 150mm |
| | Demontējamās nenesošās starpsienas |
| | Esošie logi |
| L-1 | Projektējamie logi |
| | Esošās durvis |
| D-1 | Projektējamas durvis |

PIEZĪMES:

1. Visi izmēri doti milimetros (mm), augstuma atzīmes metros (m);
2. Pirms būvdarbu uzsākšanas precizēt izmērus objektā.
3. Ēkas siltināšanas darbi jāveic atbilstoši ETAG 004 siltināšanas sistēmai
4. Logu un durvju specifikācijas skatīt lapā AR-14
5. Ēkas šķērsgriezumus A-A skatīt lapā AR-9

| | | | | | | |
|---|---|---|---|---|---|---|
| | | | | Pasūtītājs: SIA "Jelgavas nekustamā īpašuma pārvalde" | Pasūt. Nr. 88/2019 | |
| | | | | Objekts: Daudzdzīvokļu dzīvojamās mājas energoefektivitātes paaugstināšana, Kalnciema ceļš 47, Jelgava | Stadija | Lapa | Lapu sk. |
| | | | | | VA | AR-3 | |
| Tehn. izstr. | L. Burova | | 03.09.2019 | Otrā stāva plāns M1:100 | SIA "NAMEJS PLUSS" Jelgava, Kr.Barona iela17-1, LV-3001, tālr./fax.:3025630, Vienot.reģ. Nr. 43603024773 | | |
| Proj. vad. | I.Brakanska | | 03.09.2019 | | | | |

FASĀDE 1-2

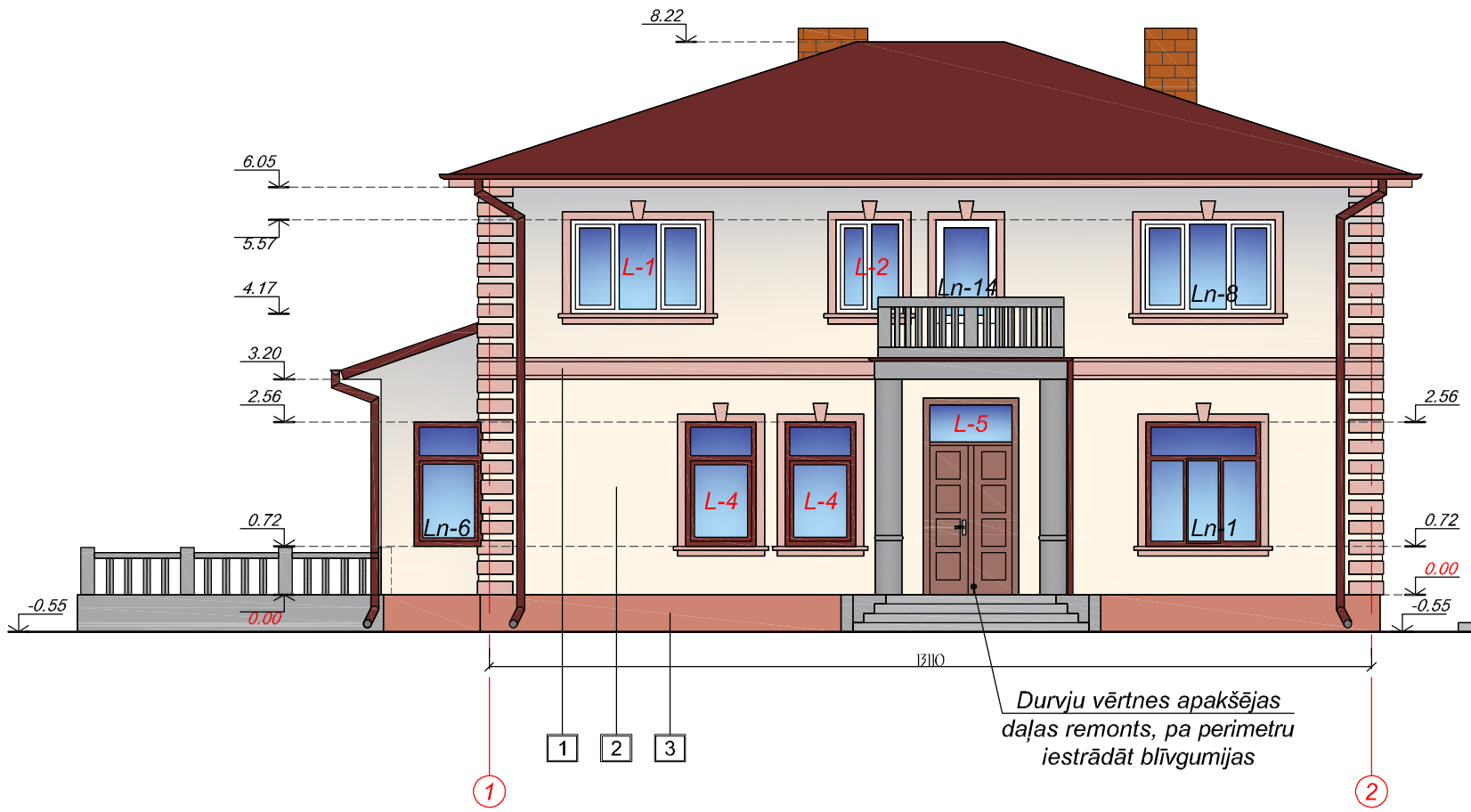


FASĀDE B-A

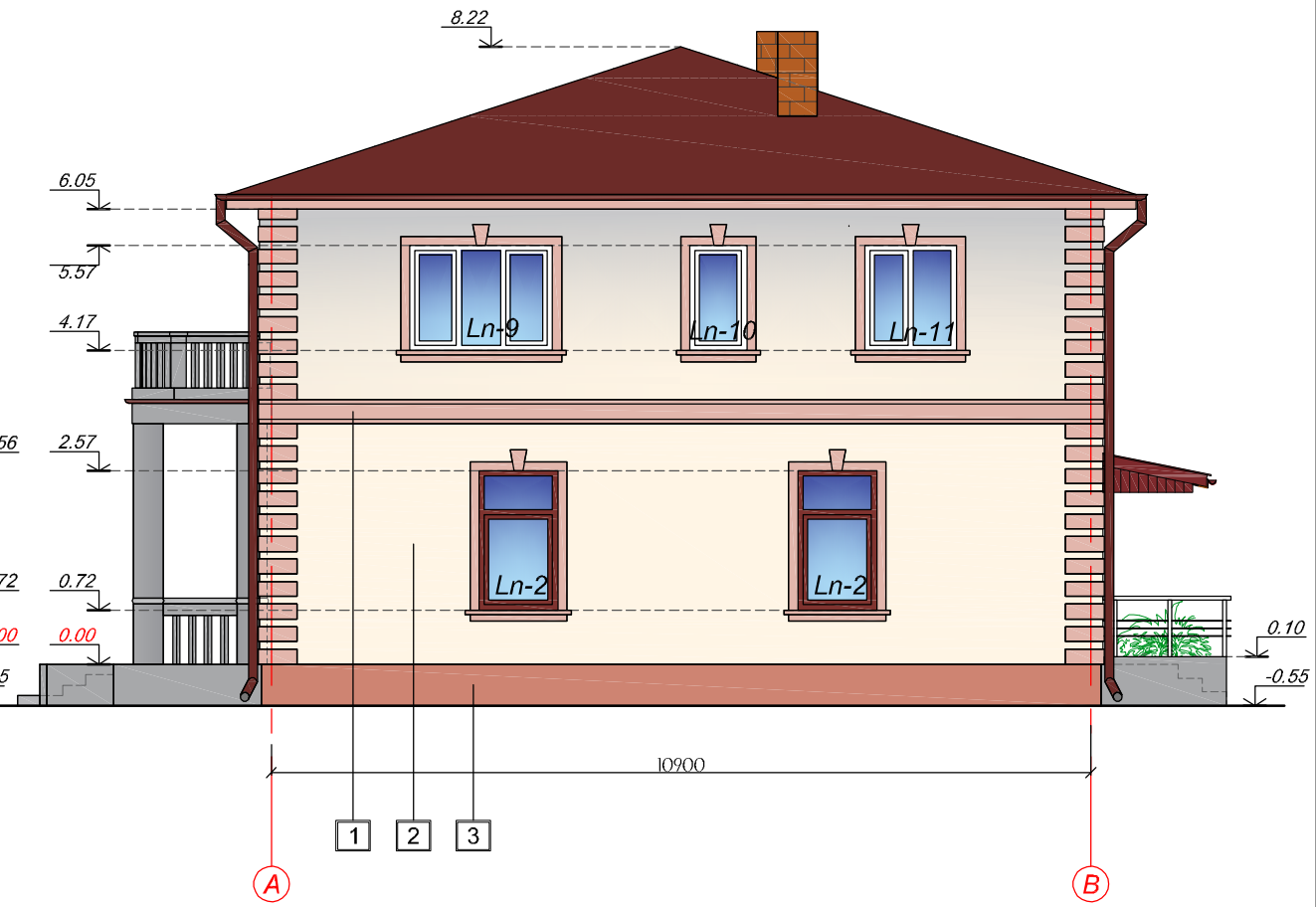


KRĀSU PASE

| | |
|---|---|
| | 1 ārsiena- siltinājums, apmetums NCS S 3020-Y67R |
| | 2 ārsiena- siltinājums, apmetums NCS S 0610-Y25R |
| | 3 ckols- siltinājums, apmetums NCS S 4237-Y81R |
| | logi balti |
| | logi tumši brūni |
| | Kolonas un betona apdares detaļas (balkonu un terases margas) NCS S 2703-R93B |

PIEZĪMES:

1. Visi izmēri doti milimetros (mm), augstuma atzīmes metros (m);
2. Pirms fasādes siltināšanas:
   1) demontēt fasādes detaļas (karoga mastu, pastkastīti, mājas numuru)
   2) demontēt logailu apdares dēļus un skarda palodzes
   3) demontēt poligrana apmetuma kārtu
   4) izlīdzināt apmetumu ar kaļķa javu
2. Pirms būvdarbu uzsākšanas precizēt izmērus objektā.
3. Ēkas siltināšanas darbi jāveic atbilstoši ETAG 004 siltināšanas sistēmai.
4. Kad fasādes apdares darbi pabeigti uzstādīt jaunus norādītos elementus (karoga mastu, mājas numura zīmi)
5. Fasādes krāsu toņi izvēlēti pēc "TIKKURILA Fassade" kataloga.
6. Fasādes krāsu ir iespēja izvēlēties līdzvērtīgu, kā projektā doto, saskaņojot to ar būvniecības ierosinātāju.
7. Lai novērtētu fasāžu krāsu risinājumus, būvuzņēmējam nepieciešams veikt kontrolkrāsojumus. Pirms fasādes krāsošanas darba gaitā, izgatavot paraugu (1x1m) uz sagatavotas virsmas vai parauga, un toni atkārtoti saskaņot ar Pasūtītāju, autoruzraugu un Jelgavas pilsētas būvvaldes galveno mākslinieci.
8. Dekoratīvas apdares detāļas veidot no putupolistirola.

| | | | | | | | |
|---|---|---|---|---|---|---|---|
| | | | | Pasūtītājs: SIA "Jelgavas nekustamā īpašuma pārvalde" | Pasūt. Nr. 88/2019 | | |
| | | | | Objekts: Daudzdzīvokļu dzīvojamās mājas energoefektivitātes paaugstināšana, Kalnciema ceļš 47, Jelgava | Stadija | Lapa | Lapu sk. |
| | | | | | VA | AR-4 | |
| Tehn. izstr. | L. Burova | | 03.09.2019 | Fasādes 1-2, B-A M1:100 | SIA "NAMEJS PLUSS" Jelgava, Kr.Barona iela17-1, LV-3001, tālr./fax:3025630, Vienot.reģ. Nr. 43603024773 | | |
| Proj. vad. | I.Brakanska | | 03.09.2019 | | | | |

FASĀDE 2-1

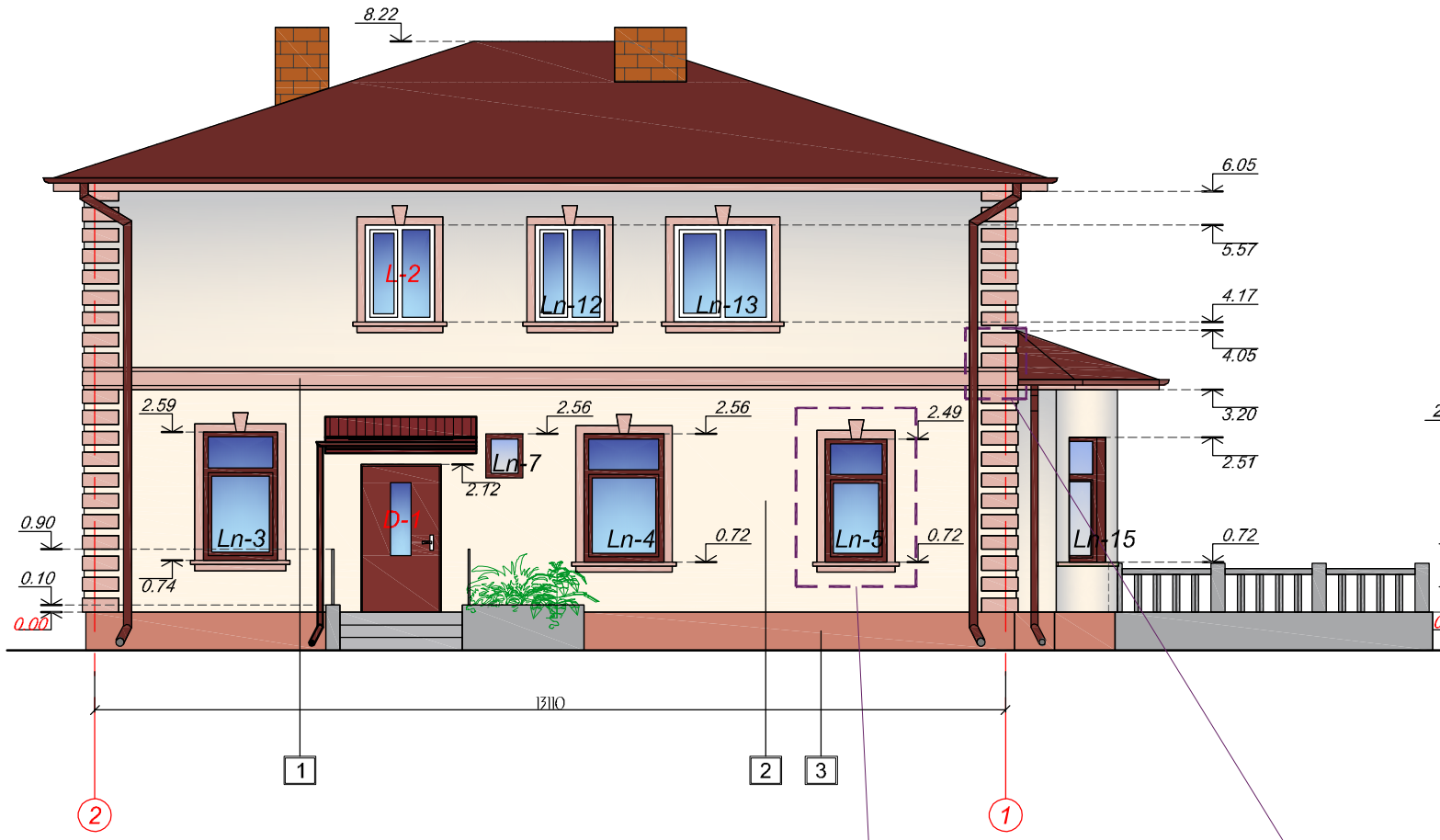


FASĀDE A-B

DETALIZĀCIJA

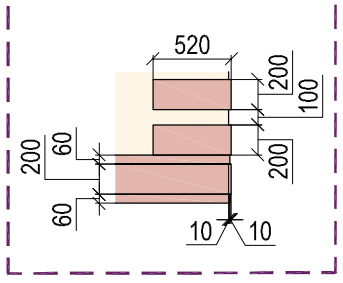


DETALIZĀCIJA

SKATS NO PRIEKŠAS SKATS NO SĀNA

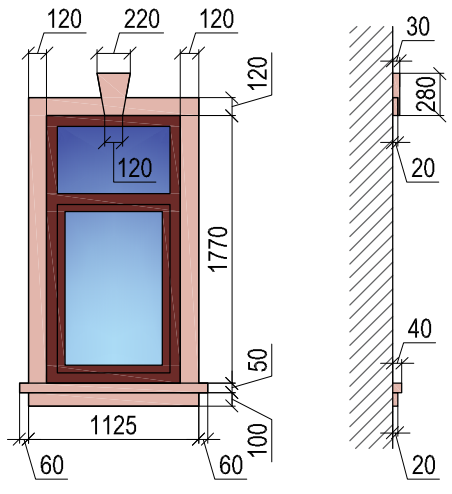


KRĀSU PASE

| | |
|---|---|
| | 1 ārsiena- siltinājums, apmetums NCS S 3020-Y67R |
| | 2 ārsiena- siltinājums, apmetums NCS S 0610-Y25R |
| | 3 ckols- siltinājums, apmetums NCS S 4237-Y81R |
| | logi balti |
| | logi tumši brūni |
| | Kolonas un betona apdares detaļas (balkonu un terases margas) NCS S 2703-R93B |

PIEZĪMES:

1. Visi izmēri doti milimetros (mm), augstuma atzīmes metros (m);
2. Pirms fasādes siltināšanas:
   1) demontēt fasādes detaļas (karoga mastu, pastkastīti, mājas numuru)
   2) demontēt logailu apdares dēļus un skarda palodzes
   3) demontēt poligrana apmetuma kārtu
   4) izlīdzināt apmetumu ar kaļķa javu
2. Pirms būvdarbu uzsākšanas precizēt izmērus objektā.
3. Ēkas siltināšanas darbi jāveic atbilstoši ETAG 004 siltināšanas sistēmai.
4. Kad fasādes apdares darbi pabeigti uzstādīt jaunus norādītos elementus (karoga mastu, mājas numura zīmi)
5. Fasādes krāsu toņi izvēlēti pēc "TIKKURILA Fassade" kataloga.
6. Fasādes krāsu ir iespēja izvēlēties līdzvērtīgu, kā projektā doto, saskaņojot to ar būvniecības ierosinātāju.
7. Lai novērtētu fasāžu krāsu risinājumus, būvuzņēmējam nepieciešams veikt kontrolkrāsojumus. Pirms fasādes krāsošanas darba gaitā, izgatavot paraugu (1x1m) uz sagatavotas virsmas vai parauga, un toni atkārtoti saskaņot ar Pasūtītāju, autoruzraugu un Jelgavas pilsētas būvvaldes galveno mākslinieci.
8. Dekoratīvas apdares detāļas veidot no putupolistirola.

| | | | | | | | |
|---|---|---|---|---|---|---|---|
| | | | | Pasūtītājs: SIA "Jelgavas nekustamā īpašuma pārvalde" | Pasūt. Nr. 88/2019 | | |
| | | | | Objekts: Daudzdzīvokļu dzīvojamās mājas energoefektivitātes paaugstināšana, Kalnciema ceļš 47, Jelgava | Stadija | Lapa | Lapu sk. |
| | | | | | VA | AR-5 | |
| Tehn. izstr. | L. Burova | | 03.09.2019 | Fasādes 2-1, A-B M1:100 | SIA "NAMEJS PLUSS" Jelgava, Kr.Barona iela17-1, LV-3001, tālr./fax:3025630, Vienot.reģ. Nr. 43603024773 | | |
| Proj. vad. | I.Brakanska | | 03.09.2019 | | | | |

## JUMTA UN LIETUSŪDENS NOVADĪŠANAS SISTĒMAS SPECIFIKĀCIJA

| N.p.k. | Nosaukums | Daudzums |
|---|---|---|
| 1. | Apaļa notekcaurule pēc "www.latroof.lv" (vai ekvivalents), RAL-8019 (tumši brūna), d=80mm | 15.5 m |
| 2. | Apaļa tekne pēc "www.latroof.lv" (vai ekvivalents), RAL-8019 (tumši brūna), d=100mm | 22.1 m |
| 3. | Apaļa notekcaurule pēc "www.latroof.lv" (vai ekvivalents), RAL-8019 (tumši brūna), d=120mm | 28.0 m |
| 4. | Apaļa tekne pēc "www.latroof.lv" (vai ekvivalents), RAL-8019 (tumši brūna), d=150mm | 53.4 m |
| 5. | Tērauda profilētas dakstiņveida loksnes, saskaņot ar esošo jumta segumu (krāsa- RR32, tumši brūna) | 23.7 m² |

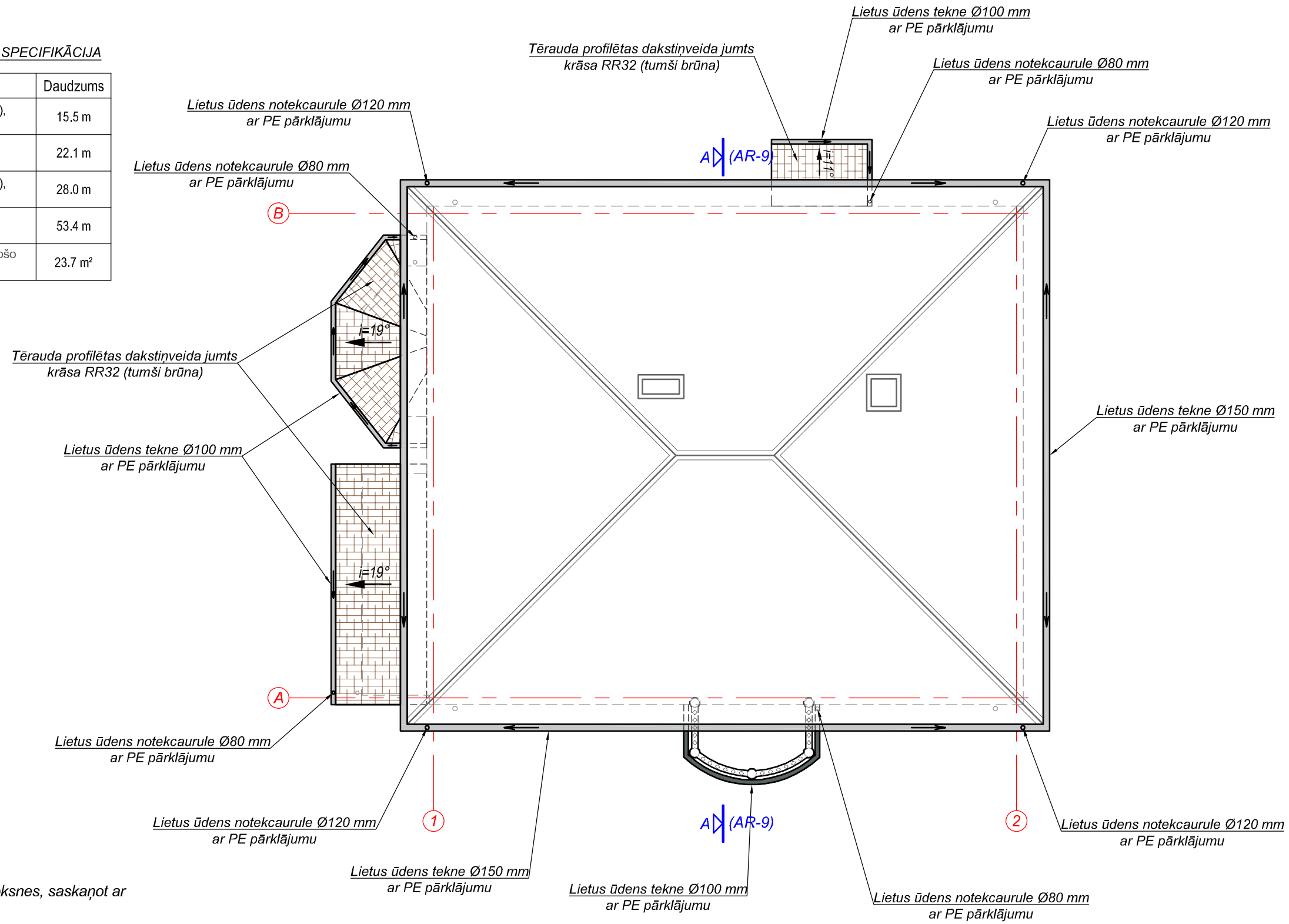


*Piezīmes:*

1. *Visi izmēri doti milimetros.*
2. *Jumta segums - Tērauda profilētas dakstiņveida loksnes, saskaņot ar esošo jumta segumu (krāsa- RR32, tumši brūna).*
3. *Teknes un notekcaurules krāsu toni pieskaņot jumtam.*
4. *Lietus ūdens novadīšanai izmantotas teknes ar Ø150mm un notekcaurules ar Ø120mm un Ø100/ 80 (Ruukki), kuru krāsa pieskaņota jumta segumam.*
5. *Teknes jāierīko ar kritumu uz notekcaurules pusi. Minimālais kritums ir 0.4%.*
6. *Veicot projektētās ūdensnoteku sistēmas montāžu, ievērot ražotāja sniegtās rekomendācijas.*
7. *Visas atsauces uz materiālu un izstrādājumu izgatavotājfirmām liecina tikai par šo izstrādājumu kvalitātes un apkalpošanas līmeni.*
8. *Materiālu un izstrādājumu nomaiņa ir iespējama ar citiem tehniski ekvivalentiem materiāliem un izstrādājumiem.*

| | | | | | | | |
|---|---|---|---|---|---|---|---|
| | | | | Pasūtītājs: SIA "Jelgavas nekustamā īpašuma pārvalde" | Pasūt. Nr. 88/2019 | | |
| | | | | Objekts: Daudzdzīvokļu dzīvojamās mājas energoefektivitātes paaugstināšana, Kalnciema ceļš 47, Jelgava | Stadija | Lapa | Lapu sk. |
| | | | | | VA | AR-6 | |
| Tehn. izstr. | L. Burova | | 03.09.2019 | Jumta plāns M1:100 | SIA "NAMEJS PLUSS" Jelgava, Kr.Barona iela17-1, LV-3001, tālr./fax:3025630, Vienot.reģ Nr. 43603024773 | | |
| Proj. vad. | I.Brakanska | | 03.09.2019 | | | | |

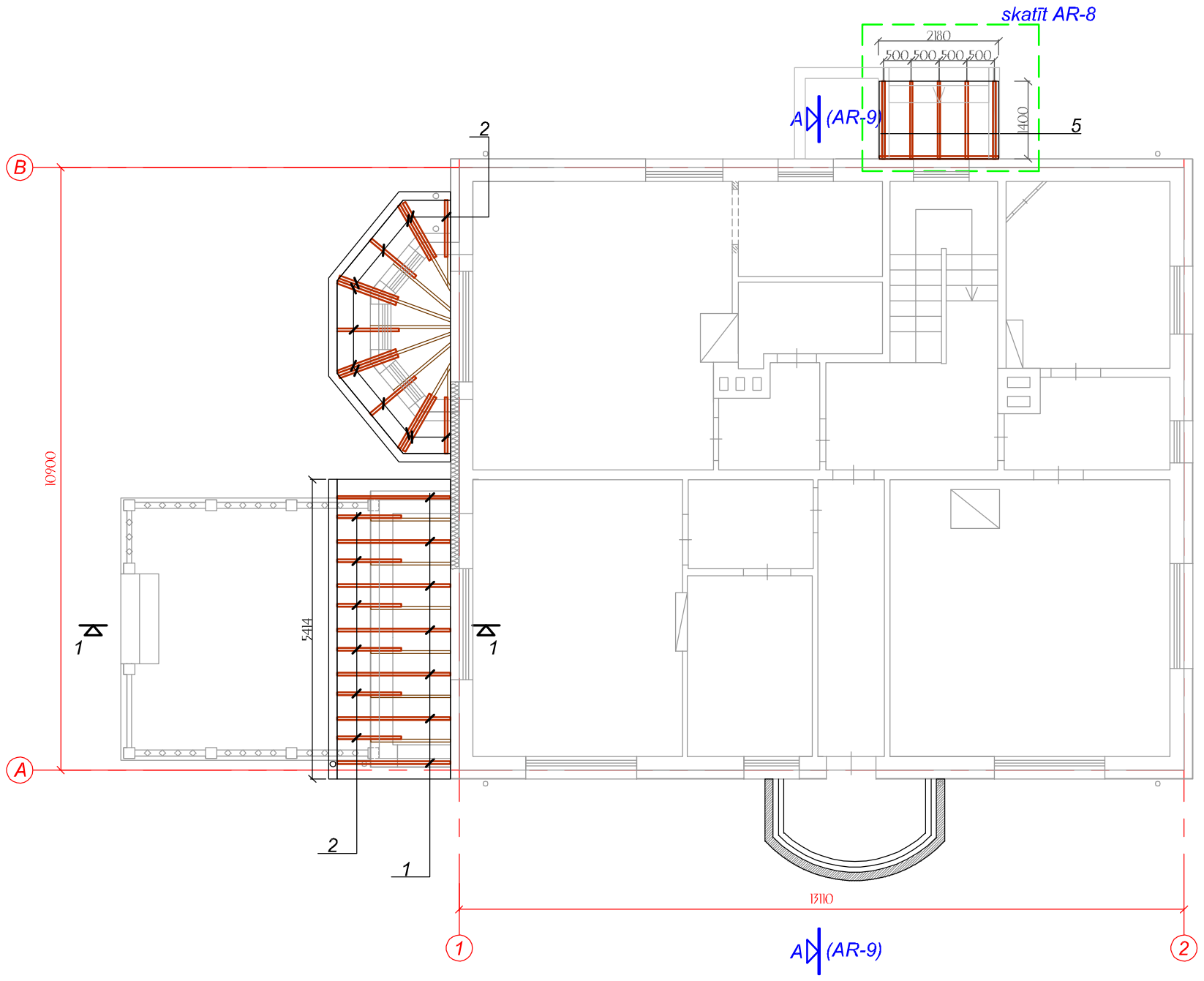


| Kokmateriālu specifikācija | | | | | | | | |
|---|---|---|---|---|---|---|---|---|
| Nr. | Nosaukums | Skaits, gab. | b, m | h, m | L, m | Σ nxL, m | 1 t.m. kubat. m3 | kopējā kubat. m3 |
| 1 | Spāres (papildus starp esošajām spārēm) | 7 | 0.05 | 0.15 | 2,32 | 16.24 | 0.008 | 0.12 |
| 2 | Spāres pagarinājums | 19 | 0.05 | 0.15 | 1,20 | 22.80 | 0.008 | 0.17 |
| 3 | Latas | 13 | 0.05 | 0.05 | 2.32 | 30.16 | 0.003 | 0.08 |
| 4 | Latojums | 11 | 0.032 | 0.15 | | 23,00 | 0.005 | 0.11 |
| 5 | Spāres (uzjumtenis) | 5 | 0.05 | 0.1 | 1,57 | 7.85 | 0.005 | 0.04 |
| 6 | Garenlata pa spāri | 5 | 0.05 | 0.05 | 1,57 | 7.85 | 0.003 | 0.02 |
| 7 | Šķērslatas | 13 | 0.032 | 0.15 | 2,18 | 28.34 | 0.005 | 0.14 |
| 8 | Sija pie mūra | 1 | 0.05 | 0.1 | 2,05 | 2.05 | 0.005 | 0.01 |
| 9 | Lata virs leņķdzelža | 2 | 0.05 | 0.05 | 1,33 | 2.67 | 0.003 | 0.01 |
| | kopā: | | | | | | | 0.69 |
| Visi kokmateriālu apjomi doti bez uzlaidēm , pielaidēm un pārlaidumiem, kas veidojas būvniecības gaitā, nerēķinot veidojošos atgriezumus piezāģēšanas procesā | | | | | | | | |

Griezums 1-1
M1:100

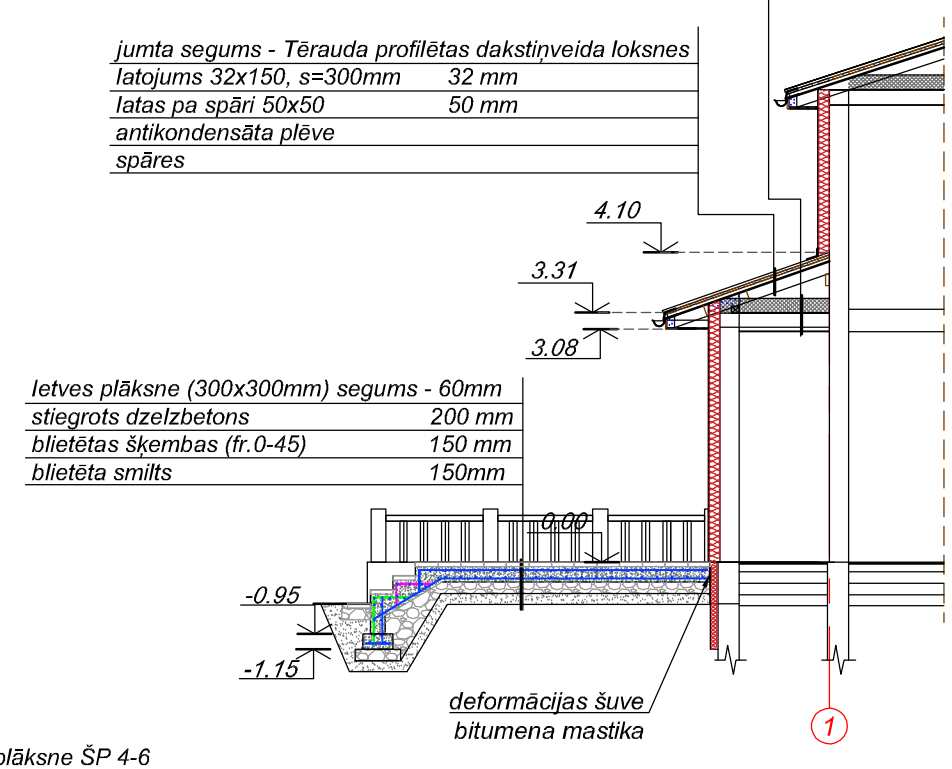


Norādījumi: Ietves plāksne ŠP 4-6
Izmēri: 300x300x60 (mm)
(http://www.betonomozaika.lv/ietves-plaksne-sp-4-6 vai ekvivalents)

PIEZĪMES:

1. Visas koka konstrukcijas, kas saskaras ar mūri, izolēt ar divām kārtām ruberoīda (atstājot siju galus brīvi elpojošus).
2. Visi zāģmateriāli no skuju koka ne zemākas kā C24 klases kokmateriāla, ar mitrumu ne lielāku par 20% ; gadskārtas platums dēļa šķērsgriezumā nedrīkst pārsniegt 5mm, vēlīnās koksnes daudzums - ne mazāk kā 20%
3. Koka konstrukcijas pārklāt ar ķīmiskajiem aizsardzības līdzekļiem atbilstoši LBN 201-15 prasībām: pret trupi (piem., "ERLIT-S") un uguni (piem., antipirēns "FAP") vai ekvivalentiem.
4. Pirms sazāģēšanas jumta konstruktīvos elementu garumus precizēt uz vietas objektā.
5. Montējot konstrukcijas, sevišķa uzmanība jāpievērš konstrukcijas fiksācijai vertikālajā darba plaknē.
6. Kā elementu savienotājlīdzekļi tiek izmantoti gatavie cinkotie būvkalumi; koka konstrukcijas savā starpā enkurot ar būvkaluma uzlikām, bultām un skavām.

| | | | | | | | |
|---|---|---|---|---|---|---|---|
| | | | | Pasūtītājs: SIA "Jelgavas nekustamā īpašuma pārvalde" | Pasūt. Nr. 88/2019 | | |
| | | | | Objekts: Daudzdzīvokļu dzīvojamās mājas energoefektivitātes paaugstināšana, Kalnciema ceļš 47, Jelgava | Stadija | Lapa | Lapu sk. |
| | | | | | VA | AR-7 | |
| Tehn. izstr. | L. Burova | | 03.09.2019 | Pārbūvējamo jumtu plāns, griezums 1-1, specifikācija M1:100 | SIA "NAMEJS PLUSS" Jelgava, Kr.Barona iela17-1, LV-3001, tālr./fax.:3025630, Vienot.reģ. Nr. 43603024773 | | |
| Proj. vad. | I.Brakanska | | 03.09.2019 | | | | |

## IEEJAS MEZGLA UZJUMTENIS
M1:25

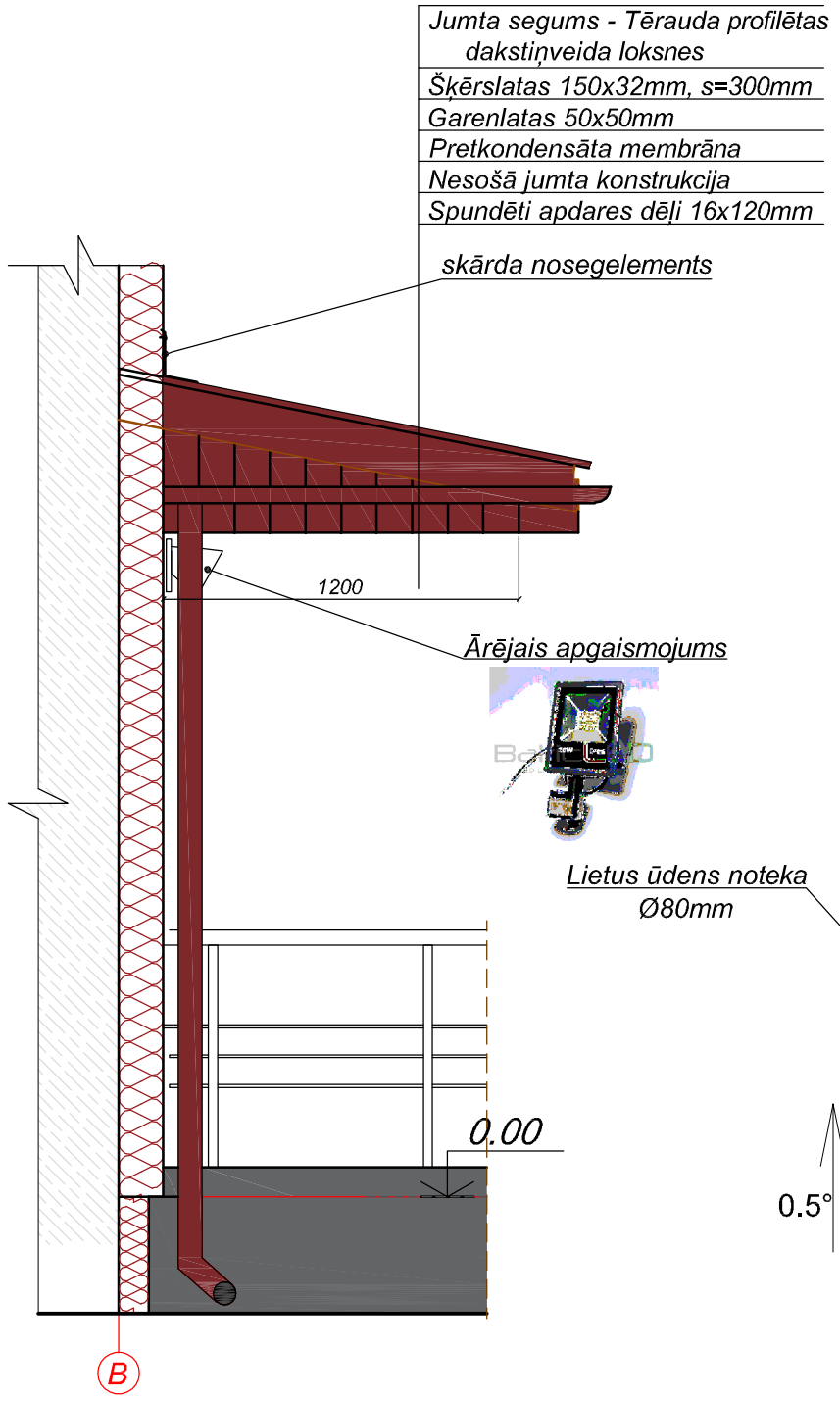


## IEEJAS MEZGLA UZJUMTEŅA GRIEZUMS
M1:25

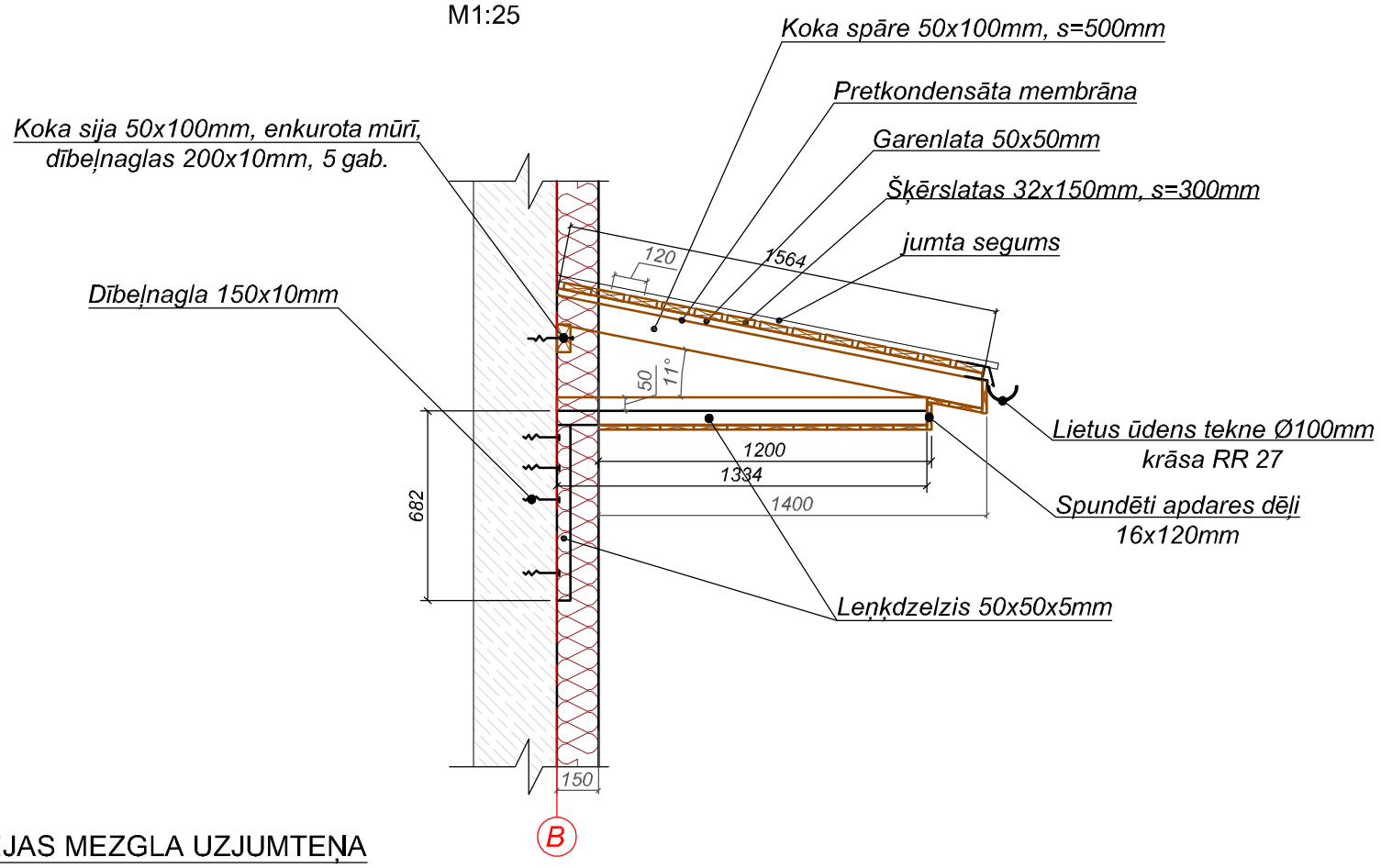


## IEEJAS MEZGLA UZJUMTEŅA JUMTA PLĀNS
M1:25

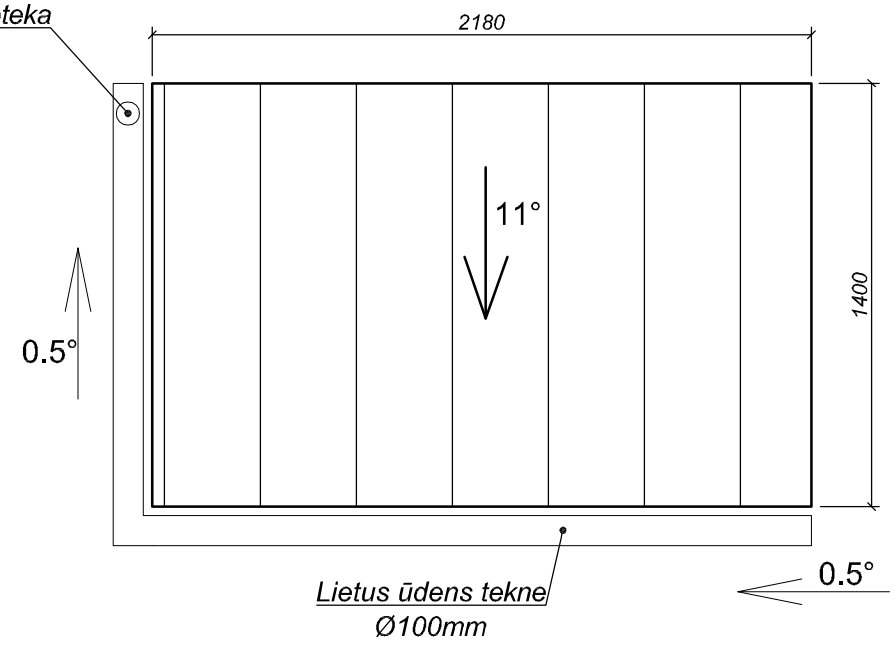


| tērauda detaļu specifikācija | | | | | | | |
|---|---|---|---|---|---|---|---|
| Elem. Nr. | Profils | Materiāls | Elem.garums, m | Skaits, gb. | svars, kg/m | elem.svars, kg | Svars, kg |
| 1 | Leņķdzelzis 50x50x5 mm | S235JR | 0.682 | 2 | 3.77 | 2.57 | 5.14 |
| 2 | Leņķdzelzis 50x50x5 mm | S235JR | 1.334 | 2 | 3.77 | 5.03 | 10.06 |
| Kopā | | | | | | | 15.20 |

NORĀDĪJUMI:
1. Visi izmēri doti milimetros, augstuma atzīmes metros.
2. Rannilla skārda jumta segums - dakstiņveida, pural pārklājums. Krāsu toni un un veidu pirms pasūtīšanas saskaņot esošo ēkas jumtu.
3. Visas koka konsrukcijas jāapstrādā ar antipirēnu - antiseptiķi.
4. Vietās, kur kokmateriāls saskaras ar esošo mūri jālieto divas kārtas ruberīda bitumena mastikā.
5. Kokmateriālu specifikāciju skatīt lapā AR-7

PIEZĪMES:
1. Visi izmēri doti milimetros, augstuma atzīmes - metros.
2. Par relatīvo augstuma atzīmi pieņemta 1. stāva tīrās grīdas virsma.
3. Būvniecības materiālus izmantot piedāvātos vai pēc kvalitātes prasībām ekvivalentus.

| | | | | | | | |
|---|---|---|---|---|---|---|---|
| | | | | Pasūtītājs: SIA "Jelgavas nekustamā īpašuma pārvalde" | Pasūt. Nr. 88/2019 | | |
| | | | | Objekts: Daudzdzīvokļu dzīvojamās mājas energoefektivitātes paaugstināšana, Kalnciema ceļš 47, Jelgava | Stadija | Lapa | Lapu sk. |
| | | | | | VA | AR-8 | |
| Tehn. izstr. | L. Burova | | 03.09.2019 | Ieejas uzjumteņa plāns, mezgli M1:25 | SIA "NAMEJS PLUSS" Jelgava, Kr.Barona iela17-1, LV-3001, tālr./fax:3025630, Vienot.reģ. Nr. 43603024773 | | |
| Proj. vad. | I.Brakanska | | 03.09.2019 | | | | |

## SILTINĀJUMA SPECIFIKĀCIJA

| Apzīmējums, nosaukums | Šķēlums | Apraksts | Piezīmes |
|---|---|---|---|
| **S1**<br>Ārsienas siltinājums | 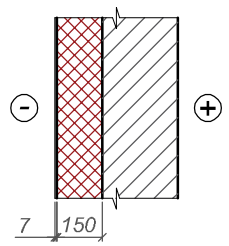 | Apmetuma sistēma:<br>- armējoša java un armējošais stikla šķiedras siets 160 g/m$^2$<br>- zemapmetuma grunts<br>- dekoratīvais apmetums (2mm grauds ar krāsas tonējumu masā)<br>Grunts<br>Akmens vate (PAROC Linio 10 vai ekviv.) $\lambda$=0.036W/m$^2$K, b=150mm<br>Līmjava<br>Grunts<br>Esošā siena | Pirms fasādes siltināšanas veikt poligrana apmetuma demontāžu, līdzināt fasādes apmetumu ar kaļķa javu |
| **S2**<br>Pamatu siltinājums | 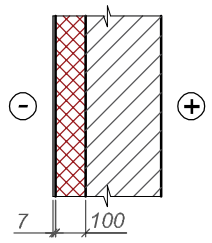 | Apmetuma sistēma:<br>- armējoša java un armējošais stikla šķiedras siets 160 g/m$^2$<br>- zemapmetuma grunts<br>- dekoratīvais apmetums (2mm grauds ar krāsas tonējumu masā)<br>Grunts<br>Putupolistirola plāksne (Tenapors eXtra EPS 150 vai ekvivalents ) $\lambda$=0.034W/m$^2$K, b=100mm<br>Līmjava<br>Vertikālā hidroizolācija HIDROPLAST vai ekviv.<br>Gruntējums<br>Esošā siena | |
| **P1**<br>Bēniņu pārseguma siltinājums | 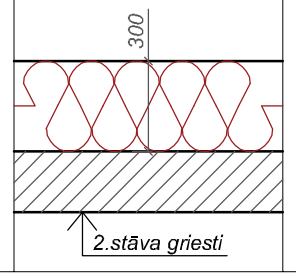 | Vēja izolācijas plēve<br>Pārsegumu siltumizolācija beramā akmensvate PAROC BLT 3 vai ekviv , $\lambda$=0.041W/m$^2$K, b=300mm (ieskaitot sablīvēšanas koef. 1.1)<br>Tvaika izolācijas plēve, b=0.2mm<br>Esošā siltumizolācija<br>Esošais pārsegums | Pirms siltināšanas iztīrīt un atbrīvot bēniņu telpu, izlīdzināt esošo siltumizolāciju (izdedži) |

## GRIEZUMS A-A

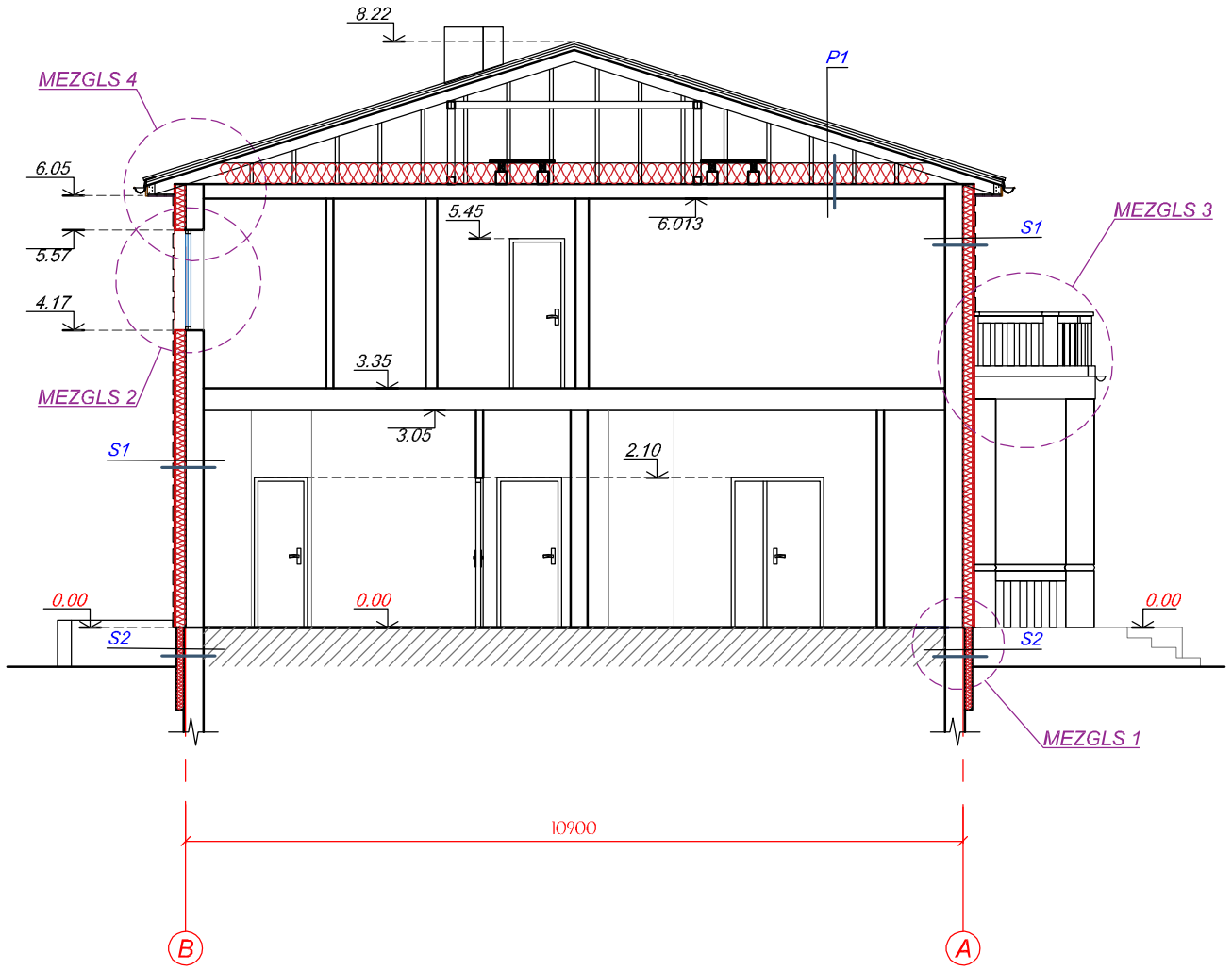


PIEZĪMES:

1. Visi izmēri doti milimetros, augstuma atzīmes metros;
2. Visi izmēri precizējami būvniecības laikā objektā uz vietas;
3. Par augstuma atzīmi +0.000 pieņemta 1.stāva grīdas virsmas atzīme;
4. Ēkas siltināšanas darbi jāveic atbilstoši ETAG 004 siltināšanas sistēmai.
5. Būvdarbu veicējam izvēlēties vienu ražotāja siltumizolācijas sistēmu ETICS
6. Veicot fasāžu siltināšanu, jāievēro Latvijas būvnormatīvi, sistēmas turētāja rekomendācijas par darbu gaitu, tehnoloģiskie norādījumi par materiālu iestrādi, sagatavošanu un izmantošanu, kā arī jālieto sistēmā norādītie materiāli.

| | | | | | | | |
|---|---|---|---|---|---|---|---|
| | | | | Pasūtītājs: SIA "Jelgavas nekustamā īpašuma pārvalde" | Pasūt. Nr. 88/2019 | | |
| | | | | Objekts: Daudzdzīvokļu dzīvojamās mājas energoefektivitātes paaugstināšana, Kalnciema ceļš 47, Jelgava | Stadija | Lapa | Lapu sk. |
| | | | | | VA | AR-9 | |
| Tehn. izstr. | L. Burova | | 03.09.2019 | Griezums A-A un siltinājuma specifikācija M1:100 | SIA "NAMEJS PLUSS"<br>Jelgava, Kr.Barona iela17-1, LV-3001, tālr./fax:3025630, Vienot.reģ Nr. 43603024773 | | |
| Proj. vad. | I.Brakanska | | 03.09.2019 | | | | |

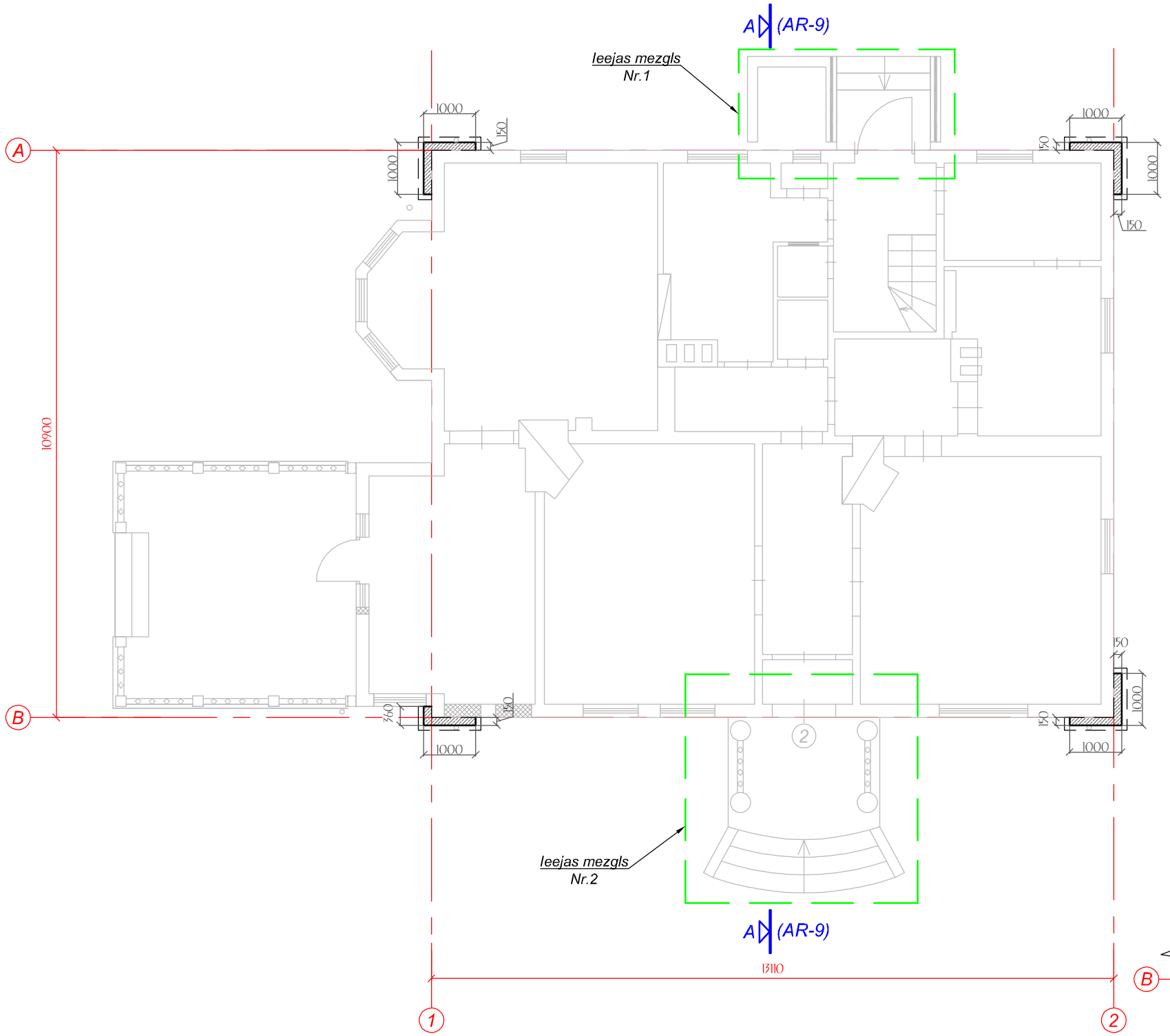


| Stiegrojuma specifikācija | | | | | | |
|---|---|---|---|---|---|---|
| Marka | Nosaukums | Skaits, gab. | m | m/ kg | elem. svars, kg | kopējais svars, kg |
| 1 | Stiegra Ø12 (horizontāli) | 4 | 1.82 | 0.888 | 1.62 | 6.46 |
| 2 | Stiegra Ø12 (hvertikāli) | 2 | 1.50 | 0.888 | 1.33 | 2.66 |
| 3 | Savienojošā stiegra Ø10 | 16 | 0.25 | 0.617 | 0.15 | 2.47 |
| | kopā: | | | | | 11.60 |

| Specifikācija | | | | |
|---|---|---|---|---|
| Marka | Betona stiprības klase | Daudzums | Mērv. | Piezīmes |
| betona aizpildījums | C20 / 25 | 2.00 | m³ | iedarbības klase, kas saistīta ar apkārtējās vides apstākļiem saskaņā ar standartu EN 206-1: XC2, XF2 |
| šķembu pamatojums | fr.0...45mm | 0.5 | m³ | |
| skārda lāsenis | | 8.20 | m | |

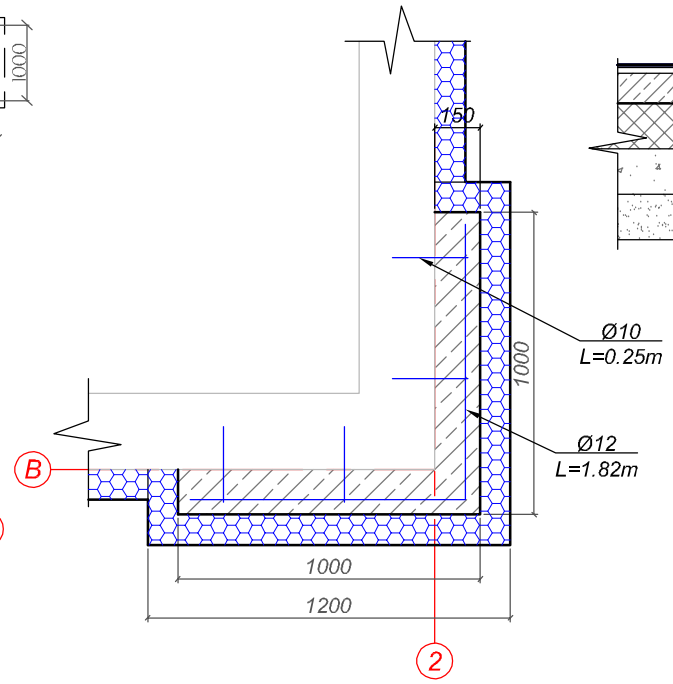


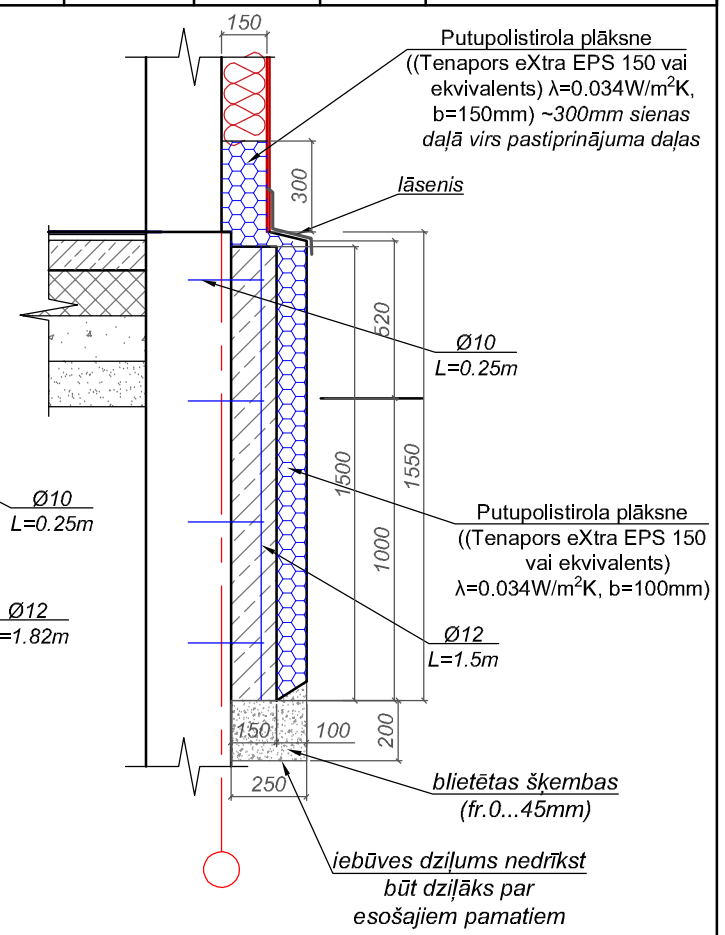


*Norādījumi:*

1. *Visi izmēri doti milimetros.*
2. *Pirms materiālu un konstrukciju pasūtīšanas un izgatavošanas veikt visu izmēru un piesaistu kontrolmērījumus dabā.*
3. *Atrakt pamatus pa posmiem (~2m), nav pieļaujama ēkas pamatu pilnīga atsegšana. Nodrošināt lietusūdeņu novadīšanu no pamatiem būvniecības laikā, nepieļaut būvbedres pieplūšanu ar lietus ūdeņiem. Būvbedres dziļums nedrīkt būt dziļāks par esošo pamatu pēdu, nedrīkt prakt zem pamatiem. Precizēt pamatu dziļumu.*
4. *Projektējamos cokola stūrus apmests ar cementa javu M100 pa austo ("RABIC") metāla sietu minimālā biezumā - 20 mm.*
5. *Stiegrojumam izmantot B500B klases stiegrojumu dzelzbetonam.*
6. *Veidņus noņemt ne ātrāk, kā betona kārta būs sasniegusi nepieciešamo stiprību (2-3 dienas), kad būs sasniegta betona kārtas 100% stiprība.*
7. *Montēt lāseni.*
8. *Ja pēc būvdarbu beigām ēkas stūros parādās plaisas, griezties pie speciālista, lai meklētu plaisu rašanās iemeslus un izstrādātu rīcības plānu tālākai darbībai.*

| | | | | | | |
|---|---|---|---|---|---|---|
| | | | | Pasūtītājs: SIA "Jelgavas nekustamā īpašuma pārvalde" | Pasūt. Nr. 88/2019 | |
| | | | | Objekts: Daudzdzīvokļu dzīvojamās mājas energoefektivitātes paaugstināšana, Kalnciema ceļš 47, Jelgava | Stadija: VA | Lapa: AR-10 / Lapu sk. |
| Tehn. izstr. | L. Burova | | 03.09.2019 | Risinājums plaisu novēršanai ēkas stūros | SIA "NAMEJS PLUSS" | |
| Proj. vad. | I.Brakanska | | 03.09.2019 | Plāns M 1:100 Mezgli M1:25 | Jelgava, Kr.Barona Iela17-1, LV-3001, tālr./fax:3025630, Vienot.reģ Nr. 43603024773 | |

## IEEJAS MEZGLA NR.1 PLĀNS
M1:50

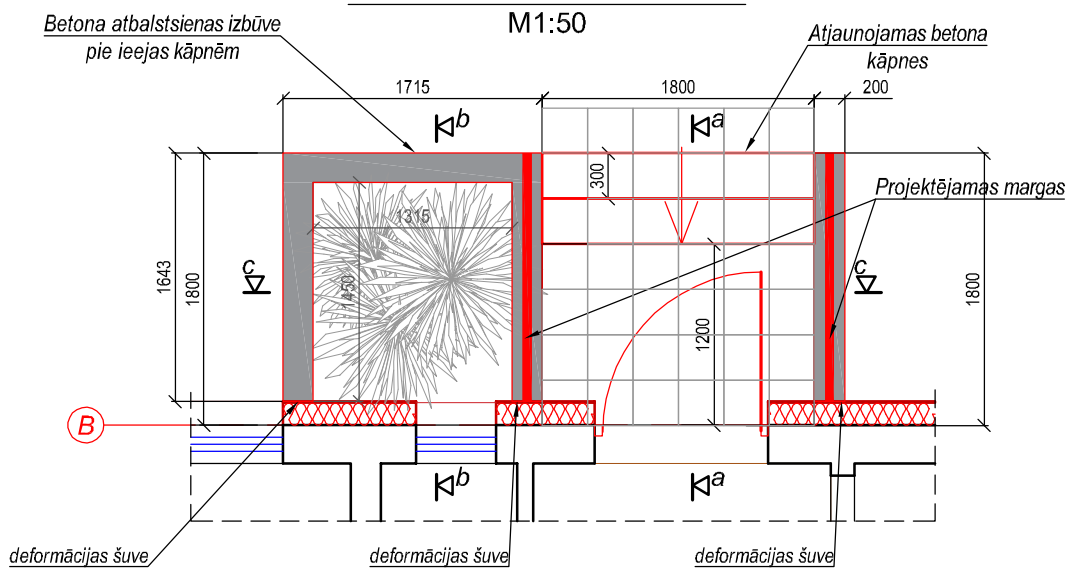


## PRETSKATS
M1:50

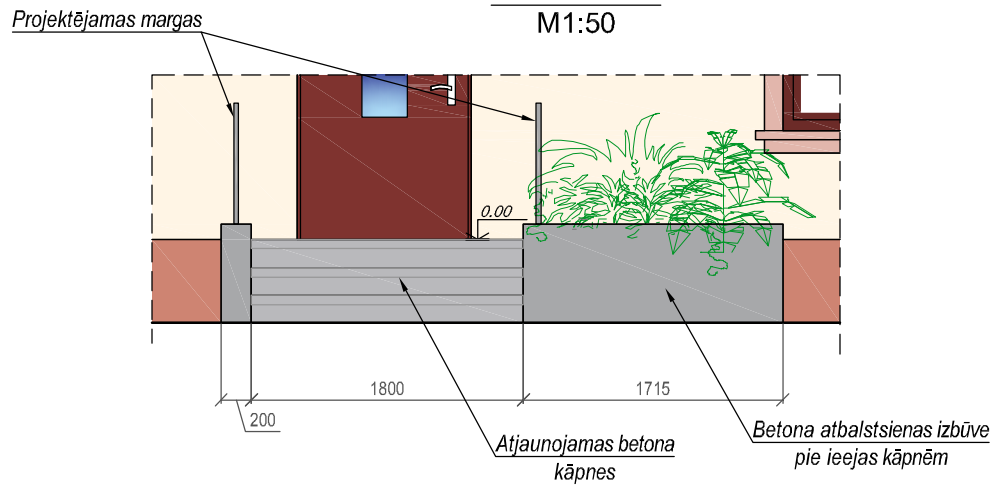


## SĀNSKATS
M1:50

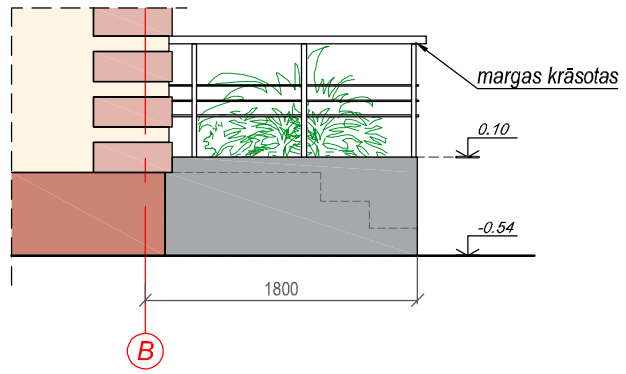


## a-a
M1:50

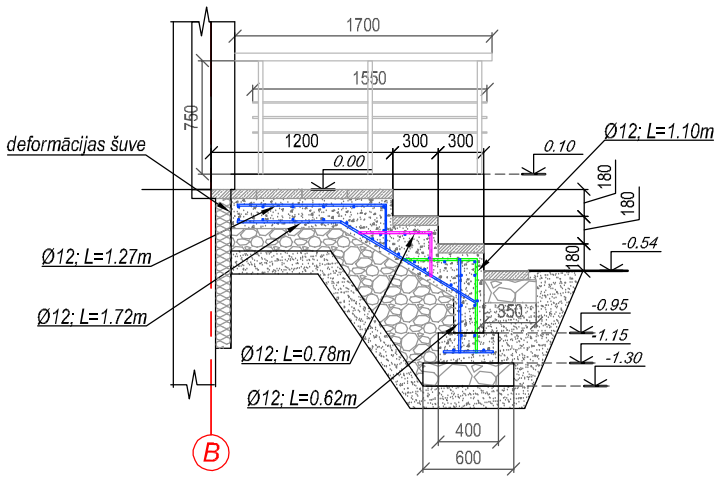


## b-b
M1:50

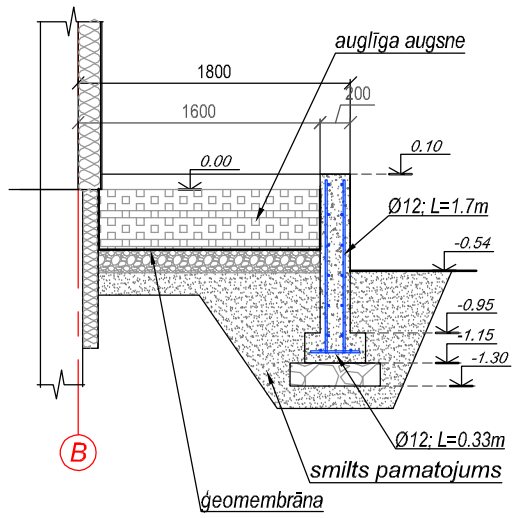


## c-c
M1:50

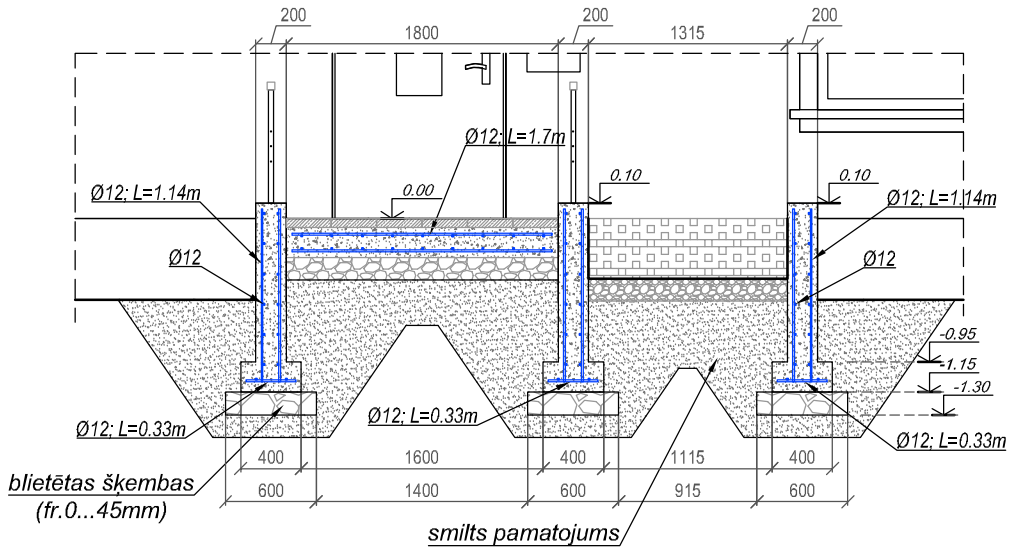


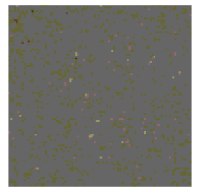

pelēks

*Norādījumi: Ietves plāksne ŠP 4-6*
*Izmēri: 300x300x60 (mm)*
*(http://www.betonomozaika.lv/ietves-plaksne-sp-4-6 vai ekvivalents)*

## Plāksne 100x100x5
M1:20

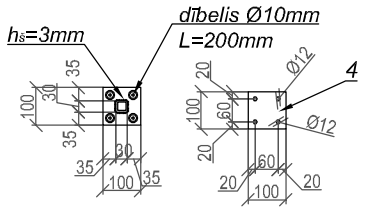


| margas (kāpnēm) detaļu specifikācija | | | | | | | |
|---|---|---|---|---|---|---|---|
| Elem. Nr. | Profils | Materiāls | Elem.garr., m | Skaits, gb. | svars, kg/m | elem.svars, kg | Svars, kg |
| 1 | Kvadrātcaurule 30x30x3 mm | S235 | 0.75 | 6 | 2.36 | 1.77 | 10.62 |
| 2 | Cauruļprofils Ø50x3 mm | S235 | 1.70 | 2 | 3.48 | 5.92 | 11.83 |
| 3 | apaļdzelzis Ø20 | S235 | 1.55 | 6 | 2.47 | 3.83 | 22.97 |
| 4 | plāksne 100x100x5 | S235 | 0.10 | 6 | | 0,39 | 2.36 |
| Kopā | | | | | | | 47.78 |

| Specifikācija | | | | |
|---|---|---|---|---|
| Marka | Betona stiprības klase | Daudzums | Mērv. | Piezīmes |
| Kāpnes | C20 / 25 | 2.69 | m³ | iedarbības klase, kas saistīta ar apkārtējās vides apstākļiem saskaņā ar standartu EN 206-1: XC2, XF2 |
| Atbalstsienas | C20 / 25 | 7.80 | m³ | |
| Šķembu pamatojums | (fr.0...45mm) | 4.22 | m³ | bez uzirdinājuma |
| Smilts pamatojums | | 30.33 | m³ | |
| Auglīgā augsne | | 0.77 | m³ | |
| Ietves plāksne ŠP 4-6 (300x300x60(mm)) | | 42 | gb | tonis pelēks; http://www.betonomozaika.lv/ietves-plaksne-sp-4-6 vai ekvivalents |

| Stiegrojuma specifikācija | | | | | | |
|---|---|---|---|---|---|---|
| Nr. | Nosaukums | Skaits, gab. | L, m | kg/m | vienības masa, kg | masa, kg |
| 1 | Ø12, B500B | 33 | 1,14 | 0.888 | 1.01 | 32.93 |
| 2 | Ø12, B500B | 18 | 1.60 | 0.888 | 1.42 | 25.57 |
| 3 | Ø12, B500B | 6 | 1.70 | 0.888 | 1.51 | 9.06 |
| 4 | Ø12, B500B | 42 | 0.33 | 0.888 | 0.29 | 12.16 |
| 5 | Ø12, B500B | 2 | 7 | 0.888 | 5.77 | 11.54 |
| 6 | Ø12, B500B | 32 | 1,72 | 0.888 | 1.53 | 48.88 |
| 7 | Ø12, B500B | 9 | 1,27 | 0.888 | 1.13 | 10.15 |
| 8 | Ø12, B500B | 9 | 1,73 | 0.888 | 1.54 | 13.83 |
| 9 | Ø12, B500B | 9 | 0,78 | 0.888 | 0.69 | 6.23 |
| 10 | Ø12, B500B | 9 | 1,10 | 0.888 | 0.98 | 8.79 |
| 11 | Ø12, B500B | 9 | 0,62 | 0.888 | 0.55 | 4.96 |
| | | | | | | 184.11 |

*PIEZĪMES:*
1. *Visi izmēri doti milimetros, augstuma atzīmes metros.*
2. *Pirms darbu sākšanas izmērus precizēt uz vietas dabā.*
3. *Pamatni zem trepēm sablīvēt līdz grunts skeleta blīvums sasniedz 1,6 t/m³.*
4. *Betona bruģakmeni montēt virs izveidotā monolītā dzelzbetona uz javas kārtas.*
5. *Margas krāsotas, tonis pelēks.*

| | | | | | | |
|---|---|---|---|---|---|---|
| | | | | Pasūtītājs: SIA "Jelgavas nekustamā īpašuma pārvalde" | Pasūt. Nr. 88/2019 | |
| | | | | Objekts: Daudzdzīvokļu dzīvojamās mājas energoefektivitātes paaugstināšana, Kalnciema ceļš 47, Jelgava | Stadija: VA | Lapa: AR-11 / Lapu sk. |
| Tehn. izstr. | L. Burova | | 03.09.2019 | Ieejas mezgla Nr.1 plāns, pretskats, sānskats, M 1:50; šķēlumi a-a, b-b,c-c M1:25 | SIA "NAMEJS PLUSS" | |
| Proj. vad. | I.Brakanska | | 03.09.2019 | | Jelgava, Kr.Barona iela17-1, LV-3001, tālr./fax:3025630, Vienot.reģ. Nr. 43603024773 | |

## TERASES PLĀNS
M1:50

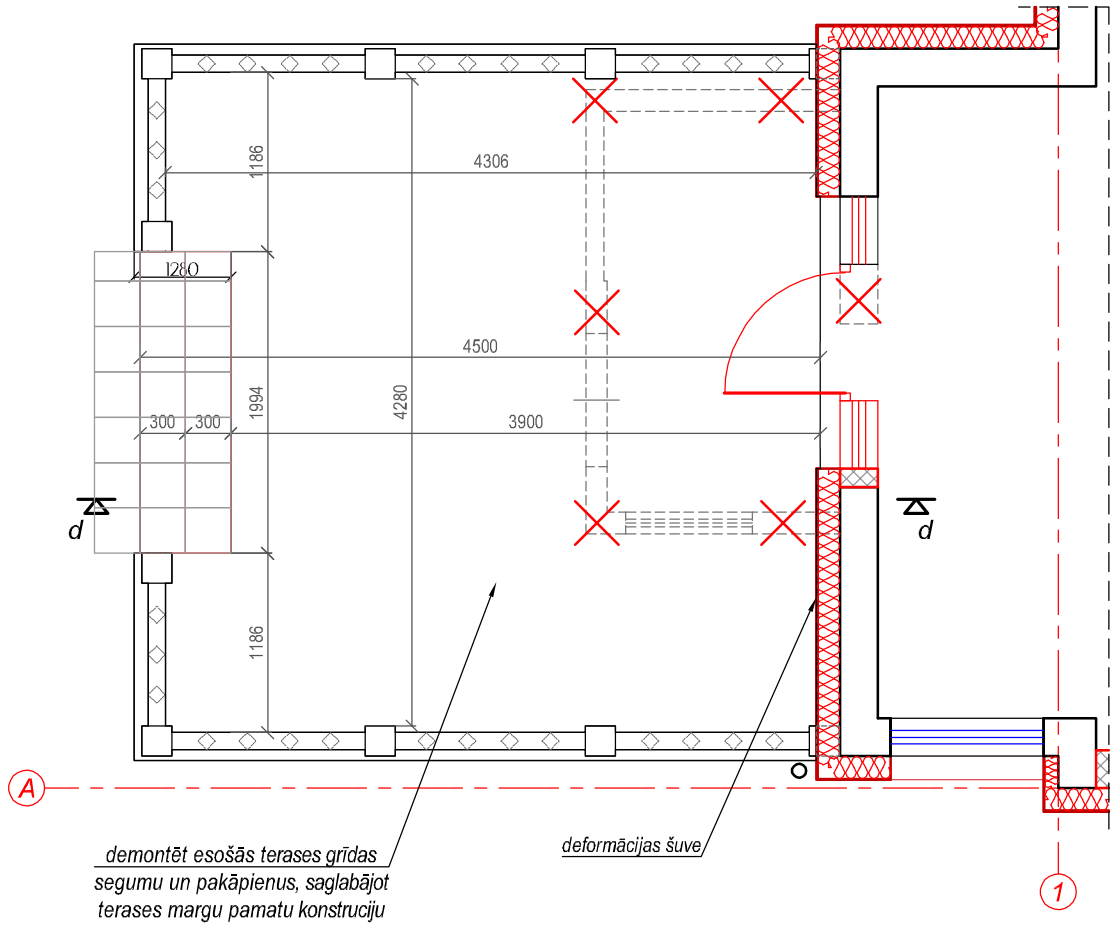


## d-d
M1:50

| | |
|---|---|
| Ietves plāksne (300x300mm) segums - 60mm | |
| stiegrots dzelzbetons | 200 mm |
| blietētas šķembas (fr.0-45) | 150 mm |
| blietēta smilts | 150mm |

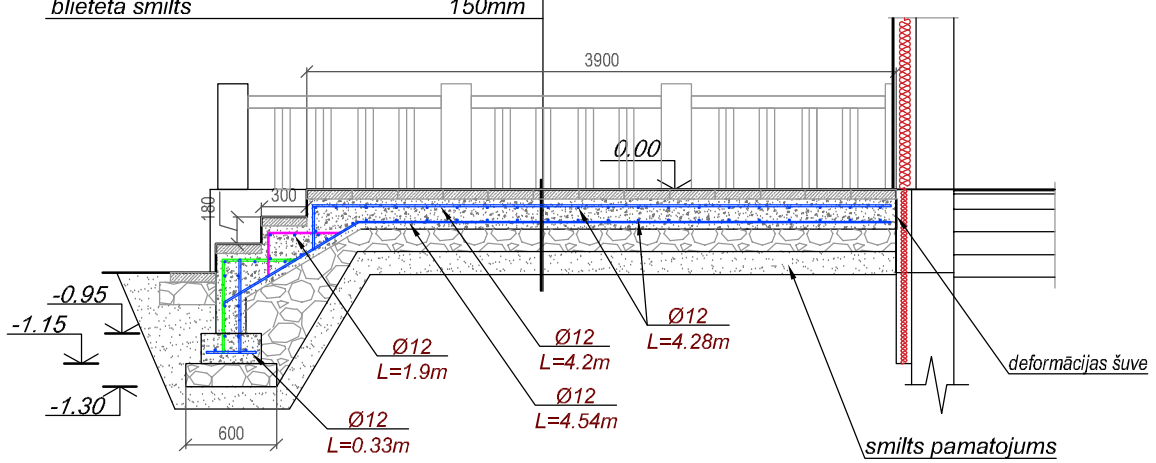


### Stiegrojuma specifikācija

| Nr. | Nosaukums | Skaits, gab. | L, m | kg/m | vienības masa, kg | masa, kg |
|---|---|---|---|---|---|---|
| 1 | Ø12, B500B | 40 | 4,28 | 0.888 | 3.80 | 152.03 |
| 2 | Ø12, B500B | 10 | 4.20 | 0.888 | 3.73 | 37.11 |
| 3 | Ø12, B500B | 10 | 4.54 | 0.888 | 4.03 | 40.32 |
| 4 | Ø12, B500B | 24 | 4.30 | 0.888 | 3.82 | 90.57 |
| 5 | Ø12, B500B | 18 | 1.90 | 0.888 | 1.69 | 30.37 |
| 6 | Ø12, B500B | 10 | 0.33 | 0.888 | 0.29 | 2.93 |
| 7 | Ø12, B500B | 10 | 0.62 | 0.888 | 0.55 | 5.51 |
| 8 | Ø12, B500B | 10 | 1.11 | 0.888 | 0.98 | 9.82 |
| 9 | Ø12, B500B | 10 | 0,78 | 0.888 | 0.69 | 6.94 |
| | | | | | | 375.58 |

### Specifikācija

| Marka | Betona stiprības klase | Daudzums | Mērv. | Piezīmes |
|---|---|---|---|---|
| Terases pamatne | C20 / 25 | 11.04 | m³ | iedarbības klase, kas saistīta ar apkārtējās vides apstākļiem saskaņā ar standartu EN 206-1: XC2, XF2 |
| Šķembu pamatojums | (fr.0...45mm) | 9.33 | m³ | bez uzirdinājuma |
| Smilts pamatojums | | 9.93 | m³ | |
| Ietves plāksne ŠP 4-6 (300x300x60(mm)) | | 222 | gb | tonis pelēks; http://www.betonomozaika.lv/ietves-plaksne-sp-4-6 vai ekvivalents |
| Stabiņu atjaunošana | | 3 | gb | |

NORĀDĪJUMI:
1. Izveidojot pamatni un izlīdzinošā slāņa profilu, jāņem vērā ka bruģakmeņu virsmai pēc to ieklāšanas un ievibrēšanas jāatrodas apmēram 5-10 mm virs apmales, jo laika gaitā tomēr notiek pamatnes sēšanās.
2. Pareizas līnijas un leņķus veidot ar auklu un leņķmēru palīdzību, ik pēc 5 – 6 kārtām kontrolēt nepieciešamības gadījumā ar lauznīšiem, iztaisnojot līnijas un atstarpes.
3. Bruģis ir ar distanceriem (parasti no 1.5 mm), kas nepieciešami ražošanas procesā, bet iebūvējot, šīs atstarpes ir par mazām. Jo biezāks bruģakmens, jo atstarpei jābūt lielākai. Optimāli izbūvētam bruģim tām jābūt 3mm . Akmeņu piedzīšanai lieto gumijas āmurus, atstarpju palielināšanai – laužņus.
4. Nepieciešamības gadījumā bruģakmeņus piezāģē ar speciāliem zāģiem, ievērojot iekārtām noteiktos zāģripu raksturojumus (diametru; slapjā, sausā vai kombinētā; griešanās virzienu).

Norādījumi: Ietves plāksne ŠP 4-6
Izmēri: 300x300x60 (mm)
(http://www.betonomozaika.lv/ietves-plaksne-sp-4-6 vai ekvivalents)

PIEZĪMES:
1. Visi izmēri doti milimetros, augstuma atzīmes metros.
2. Pirms darbu sākšanas izmērus precizēt uz vietas dabā.
3. Pamatni zem trepēm un terases sablīvēt līdz grunts skeleta blīvums sasniedz 1,6 t/m³.
4. Betona plāksnes montēt virs izveidotā monolītā dzelzbetona uz javas kārtas.

| | | | | | | | |
|---|---|---|---|---|---|---|---|
| | | | | Pasūtītājs: SIA "Jelgavas nekustamā īpašuma pārvalde" | Pasūt. Nr. 88/2019 | | |
| | | | | Objekts: Daudzdzīvokļu dzīvojamās mājas energoefektivitātes paaugstināšana, Kalnciema ceļš 47, Jelgava | Stadija | Lapa | Lapu sk. |
| | | | | | VA | AR-12 | |
| Tehn. izstr. | L. Burova | | 03.09.2019 | Terases plāns, šķēlums d-d M1:25 | SIA "NAMEJS PLUSS" Jelgava, Kr.Barona iela17-1, LV-3001, tālr./fax:3025630, Vienot.reģ. Nr. 43603024773 | | |
| Proj. vad. | I.Brakanska | | 03.09.2019 | | | | |

## IEEJAS MEZGLA NR.2 PLĀNS
M1:50

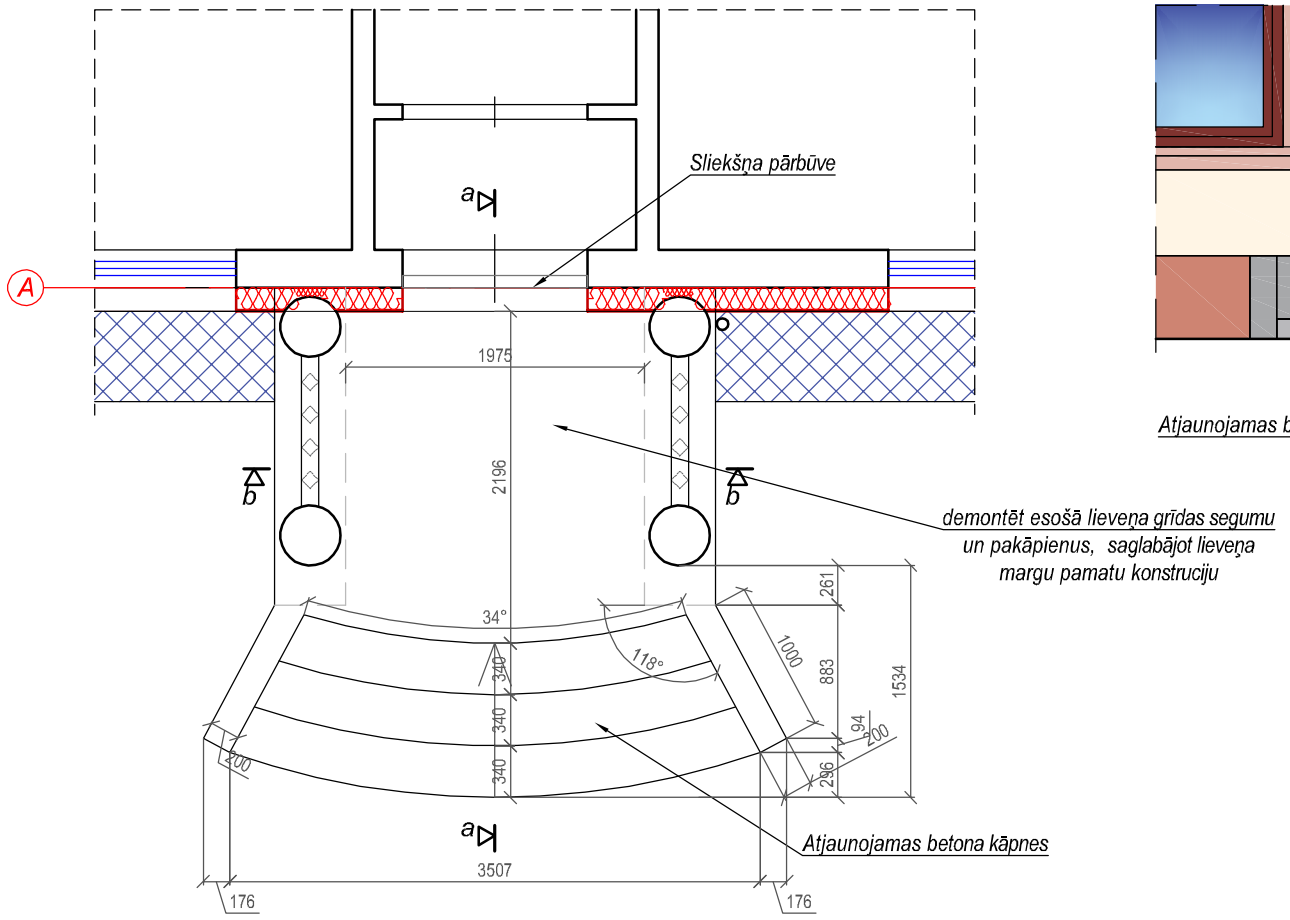


## PRETSKATS
M1:50

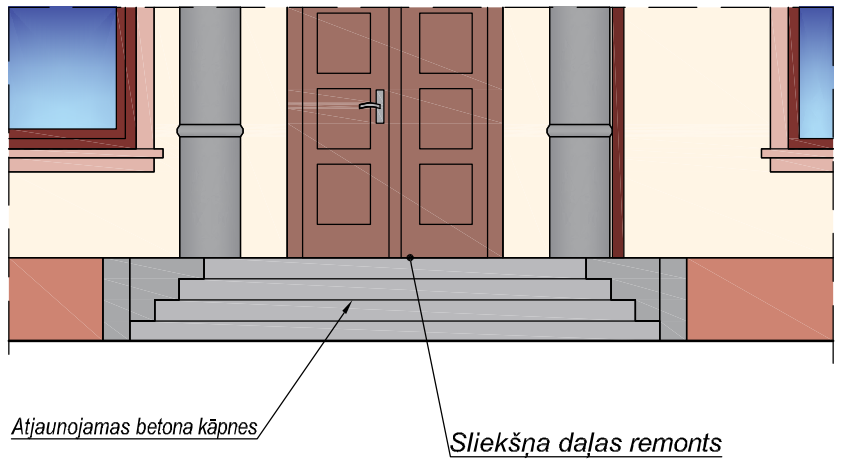


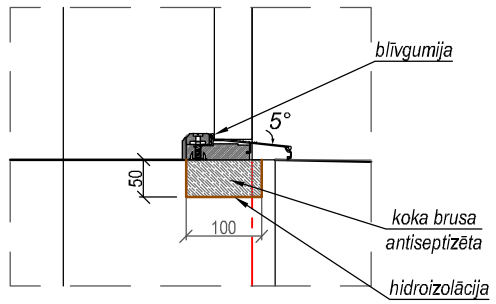


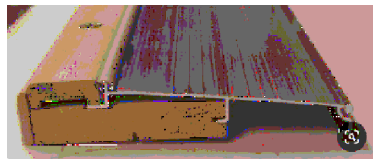

| Stiegrojuma specifikācija | | | | | | |
|---|---|---|---|---|---|---|
| Nr. | Nosaukums | Skaits, gab. | L, m | kg/m | vienības masa, kg | masa, kg |
| 1 | Ø12, B500B | 20 | 1,90 | 0.888 | 1.69 | 33.74 |
| 2 | Ø12, B500B | 10 | 2.35 | 0.888 | 2.09 | 20.87 |
| 3 | Ø12, B500B | 6 | 3.23 | 0.888 | 2.87 | 17.21 |
| 4 | Ø12, B500B | 30 | 0.82 | 0.888 | 0.73 | 21.84 |
| 5 | Ø12, B500B | 15 | 1.21 | 0.888 | 1.07 | 16.12 |
| 6 | Ø12, B500B | 15 | 0,62 | 0.888 | 0.55 | 8.26 |
| 7 | Ø12, B500B | 28 | 0.33 | 0.888 | 0.29 | 8.21 |
| 8 | Ø12, B500B | 13 | 3,24 | 0.888 | 2.88 | 37.40 |
| 9 | Ø12, B500B | 5 | 2,90 | 0.888 | 2.58 | 12.88 |
| 10 | Ø12, B500B | 9 | 2,57 | 0.888 | 2.28 | 20.54 |
| 11 | Ø12, B500B | 22 | 1,15 | 0.888 | 1.02 | 22.87 |
| 11 | Ø12, B500B | 27 | 1,12 | 1.888 | 2.11 | 57.09 |
| | | | | | | 277.03 |

## a-a
M1:50

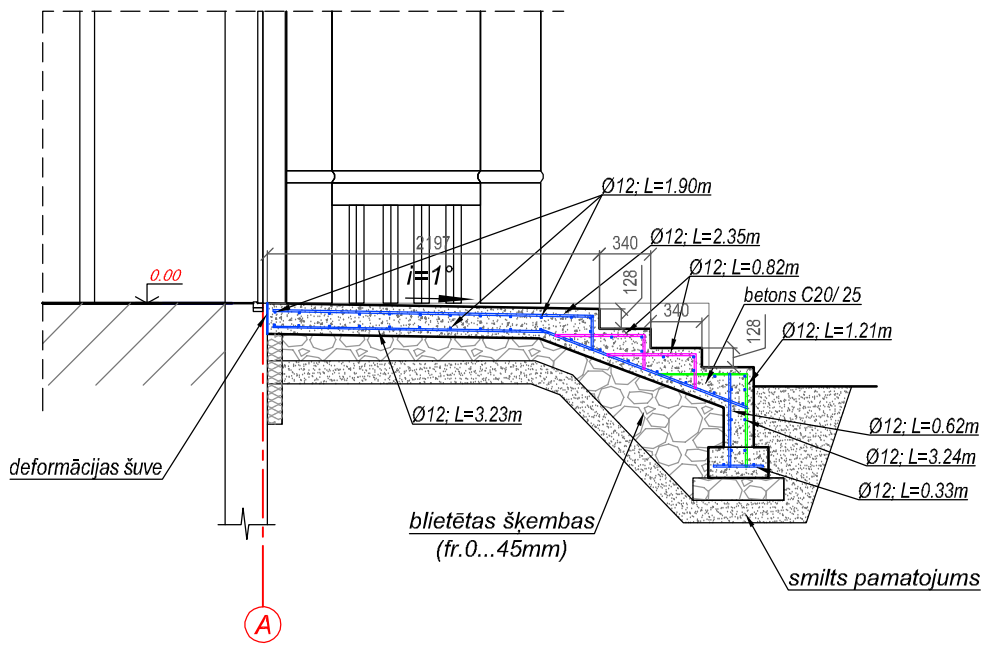


## b-b
M1:50

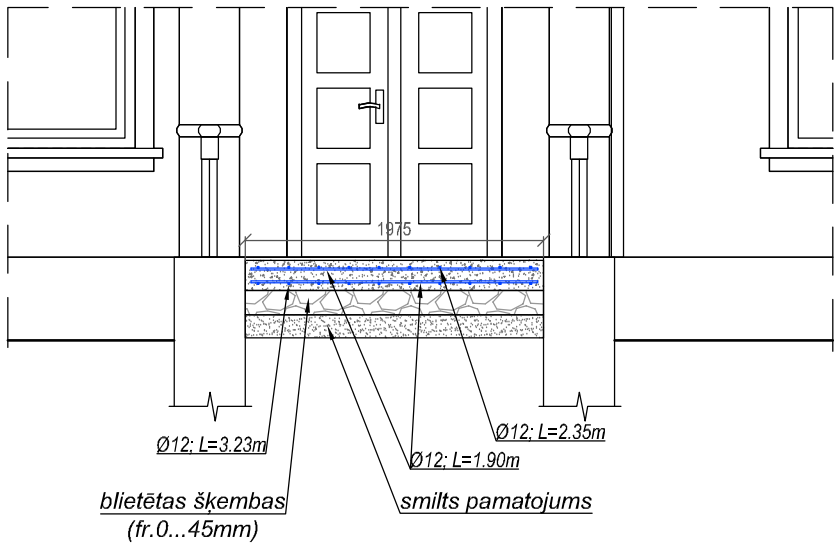


| Specifikācija | | | | |
|---|---|---|---|---|
| Marka | Betona stiprības klase | Daudzums | Mērv. | Piezīmes |
| Kāpnes | C20 / 25 | 7.41 | m³ | iedarbības klase, kas saistīta ar apkārtējās vides apstākļiem saskaņā ar standartu EN 206-1: XC2, XF2 |
| Atbalstsienas | C20 / 25 | 0.95 | m³ | |
| Šķembu pamatojums | (fr.0...45mm) | 7.68 | m³ | bez uzirdinājuma |
| Smilts pamatojums | | 11.60 | m³ | |

PIEZĪMES:
1. Visi izmēri doti milimetros, augstuma atzīmes metros.
2. Pirms darbu sākšanas izmērus precizēt uz vietas dabā.
3. Pamatni zem trepēm sablīvēt līdz grunts skeleta blīvums sasniedz 1,6 t/m³.

| | | | | | | |
|---|---|---|---|---|---|---|
| | | | | Pasūtītājs: SIA "Jelgavas nekustamā īpašuma pārvalde" | Pasūt. Nr. 88/2019 | |
| | | | | Objekts: Daudzdzīvokļu dzīvojamās mājas energoefektivitātes paaugstināšana, Kalnciema ceļš 47, Jelgava | Stadija: VA | Lapa: AR-13 / Lapu sk. |
| Tehn. izstr. | L. Burova | | 03.09.2019 | Ieejas mezgla Nr.2 plāns, pretskats, M 1:50; šķēlumi a-a, b-b M1:25 | SIA "NAMEJS PLUSS" | |
| Proj. vad. | I.Brakanska | | 03.09.2019 | | Jelgava, Kr.Barona iela17-1, LV-3001, tālr./fax:3025630, Vienot.reģ. Nr. 43603024773 | |

## LOGU SPECIFIKĀCIJA

| Tips | Shēma | Skaits, gb. | Ailas izmērs, mm (plat. x h) | 1 bloka lauk. m² | kopējais lauk. m² | Piezīmes |
|---|---|---|---|---|---|---|
| L-1 | 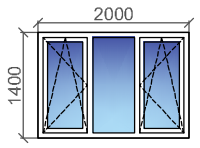  | 1 | 2000x1400 | 2.80 | 2.80 | Loga rāmja profila materiāls - PVC, **krāsa - balta**, stiklojums - selektīvā stikla pakete -3 (divkameru stikla pakete) stikliem. Logu kopējais siltuma transmisijas koeficients (U) ne lielāks par 1.1 W/m² K. |
| L-2 | 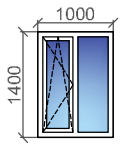  | 2 | 1000x1400 | 1.40 | 2.80 | |
| L-3 | 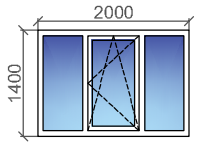  | 1 | 2000x1400 | 2.80 | 2.80 | |
| L-4 | 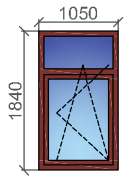  | 2 | 1050x1840 | 1.93 | 3.86 | Loga rāmja profila materiāls - koka, **krāsa - brūna**, stiklojums - selektīvā stikla pakete - 3 (divkameru stikla pakete) stikliem. Logu kopējais siltuma transmisijas koeficients (U) ne lielāks par 1.1 W/m² K. |
| L-5 | 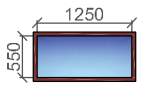  | 1 | 1250x550 | 0.69 | 0.69 | Koka logs virs durvīm<br>Loga rāmja profila materiāls - koka, **krāsa - brūna**, stiklojums - selektīvā stikla pakete - 3 (divkameru stikla pakete) stikliem. Logu kopējais siltuma transmisijas koeficients (U) ne lielāks par 1.1 W/m² K. |

## ĀRDURVJU SPECIFIKĀCIJA

| Tips | Shēma | Skaits, gb. | Ailas izmērs, mm (plat. x h) | 1 bloka lauk. m² | kopējais lauk. m² | Piezīmes |
|---|---|---|---|---|---|---|
| D-1 | 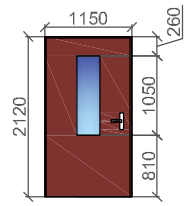  | 1 | 1150x2120 | 2.44 | 2.44 | Ārdurvis<br>materiāls: metāla, siltinātas, stiklotas durvis, brūnas, krāsotas; rokturis, slēdzenes frēzējums: Abloy 2014 vai analogs<br>$U_w$=1.1 W/m² x K |
| D-2 | 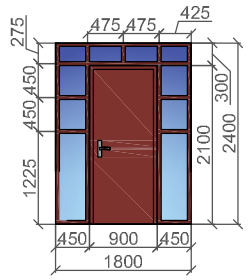  | 1 | 1800x2400 | 4.32 | 4.32 | Ārdurvis<br>materiāls: koka, stiklotas durvis,brūnas, krāsotas; rokturis, slēdzenes frēzējums: Abloy 2014 vai analogs<br>$U_w$=1.1 W/m² x K |

## KAROGA MASTA MONTĀŽA ATPAKAĻ PIE FASĀDES

| Skice | Skaits gb. | Piezīmes |
|---|---|---|
| 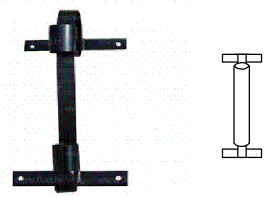 | 1 | Karoga turētājs |

***PIEZĪMES:***

1. Pirms logu un durvju izgatavošanas **visus izmērus precizēt uz vietas objektā**.
2. Pirms logu un durvju pasūtīšanas precizēt to rāmja izmērus, nodrošinot sienas siltumizolācijai nepieciešamo vietu;
3. Skicē uzrādīti logu un durvju ailu izmēri bez montāžas pielaidēm.
4. Logu un durvju skices dotas skatā no ārpuses.
5. Visi izmēri doti milimetros (mm)
6. Pie visu materiālu iestrādes objektā ievērot ražotāja tehnoloģiskās prasības un rekomendācijas;
7. Pie logu nomaiņas rāmju un citu ailu starpas aizpildīt ar mīkstas minerālvates starplikām, no iekšpuses iestrādāt tvaiku necaurlaidīgu lentu.
8. Iekšējās palodzes- baltas, krāsotas, laminētas kokskaidu plāknes.
9. Logiem, arī tiem, kuru nomaiņa netiek veikta, pēc siltināšanas darbu veikšanas uzstādīt krāsota skārda palodzes ar lāseni (pārlaidums 30 mm pār ārsienu). Toni skat. AR-4, AR-5 krāsu pasē.
10. Logiem jābūt 4 ventilācijas režīmiem: atvērts; pusatvērts; aizvērts; mikroventilācijas režīms.

| | | | | | | |
|---|---|---|---|---|---|---|
| | | | | Pasūtītājs: SIA "Jelgavas nekustamā īpašuma pārvalde" | Pasūt. Nr. 88/2019 | |
| | | | | Objekts: Daudzdzīvokļu dzīvojamās mājas energoefektivitātes paaugstināšana, Kalnciema ceļš 47, Jelgava | Stadija: VA | Lapa: AR-14 / Lapu sk. |
| Tehn. izstr. | L. Burova | | 03.09.2019 | Logu un durvju specifikācija | SIA "NAMEJS PLUSS" | |
| Proj. vad. | I.Brakanska | | 03.09.2019 | | Jelgava, Kr.Barona iela17-1, LV-3001, tālr./fax:3025630, Vienot.reģ. Nr. 43603024773 | |

## Nemaināmo LOGU SPECIFIKĀCIJA

| Tips | Shēma | Skaits, gb. | Ailas izmērs, mm (plat. x h) | 1 bloka lauk. m² | kopējais lauk. m² |
|---|---|---|---|---|---|
| Ln-1 | 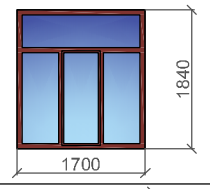 | 1 | 1700x1840 | 3.13 | 3.13 |
| Ln-2 | 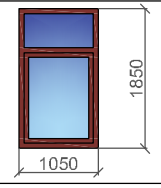 | 2 | 1050x1850 | 1.94 | 3.89 |
| Ln-3 | 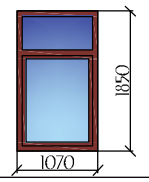 | 1 | 1070x1850 | 1.98 | 1.98 |
| Ln-4 | 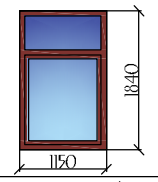 | 1 | 1150x1840 | 2.12 | 2.12 |
| Ln-5 | 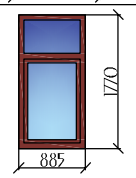 | 1 | 885x1770 | 1.57 | 1.57 |
| Ln-6 | 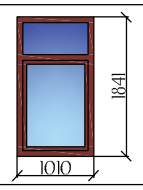 | 1 | 1010x1770 | 1.79 | 1.79 |
| Ln-7 | | 1 | 530x630 | 0.33 | 0.33 |
| Ln-8 | 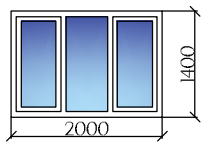 | 2 | 2000x1400 | 2.80 | 5.60 |
| Ln-9 | 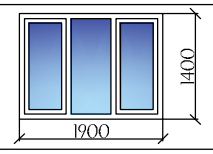 | 1 | 1900x1400 | 2.66 | 2.66 |

| Tips | Shēma | Skaits, gb. | Ailas izmērs, mm (plat. x h) | 1 bloka lauk. m² | kopējais lauk. m² |
|---|---|---|---|---|---|
| Ln-10 | 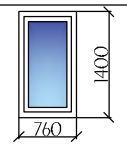 | 1 | 760x1400 | 1.06 | 1.06 |
| Ln-11 | 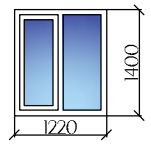 | 1 | 1220x1400 | 1.71 | 1.71 |
| Ln-12 | 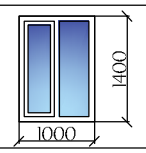 | 1 | 1000x1400 | 1.40 | 1.40 |
| Ln-13 | 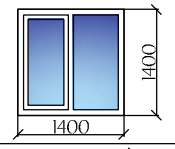 | 1 | 1400x1400 | 1.96 | 1.96 |
| Ln-14 | 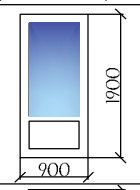 | 1 | 900x1900 | 1.71 | 1.71 |
| Ln-15 | 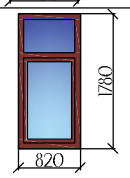 | 3 | 820x1780 | 1.46 | 1.46 |

| | | | | | | | |
|---|---|---|---|---|---|---|---|
| | | | | Pasūtītājs: SIA "Jelgavas nekustamā īpašuma pārvalde" | Pasūt. Nr. 88/2019 | | |
| | | | | Objekts: Daudzdzīvokļu dzīvojamās mājas energoefektivitātes paaugstināšana, Kalnciema ceļš 47, Jelgava | Stadija | Lapa | Lapu sk. |
| | | | | | VA | AR-14.1 | |
| Tehn. izstr. | L. Burova | | 03.09.2019 | Nemaināmo Logu specifikācija | SIA "NAMEJS PLUSS" Jelgava, Kr.Barona Iela17-1, LV-3001, tālr./fax:3025630, Vienot.reģ Nr. 43603024773 | | |
| Proj. vad. | I.Brakanska | | 03.09.2019 | | | | |

## MEZGLS 1
Cokola siltinājums
M 1:20

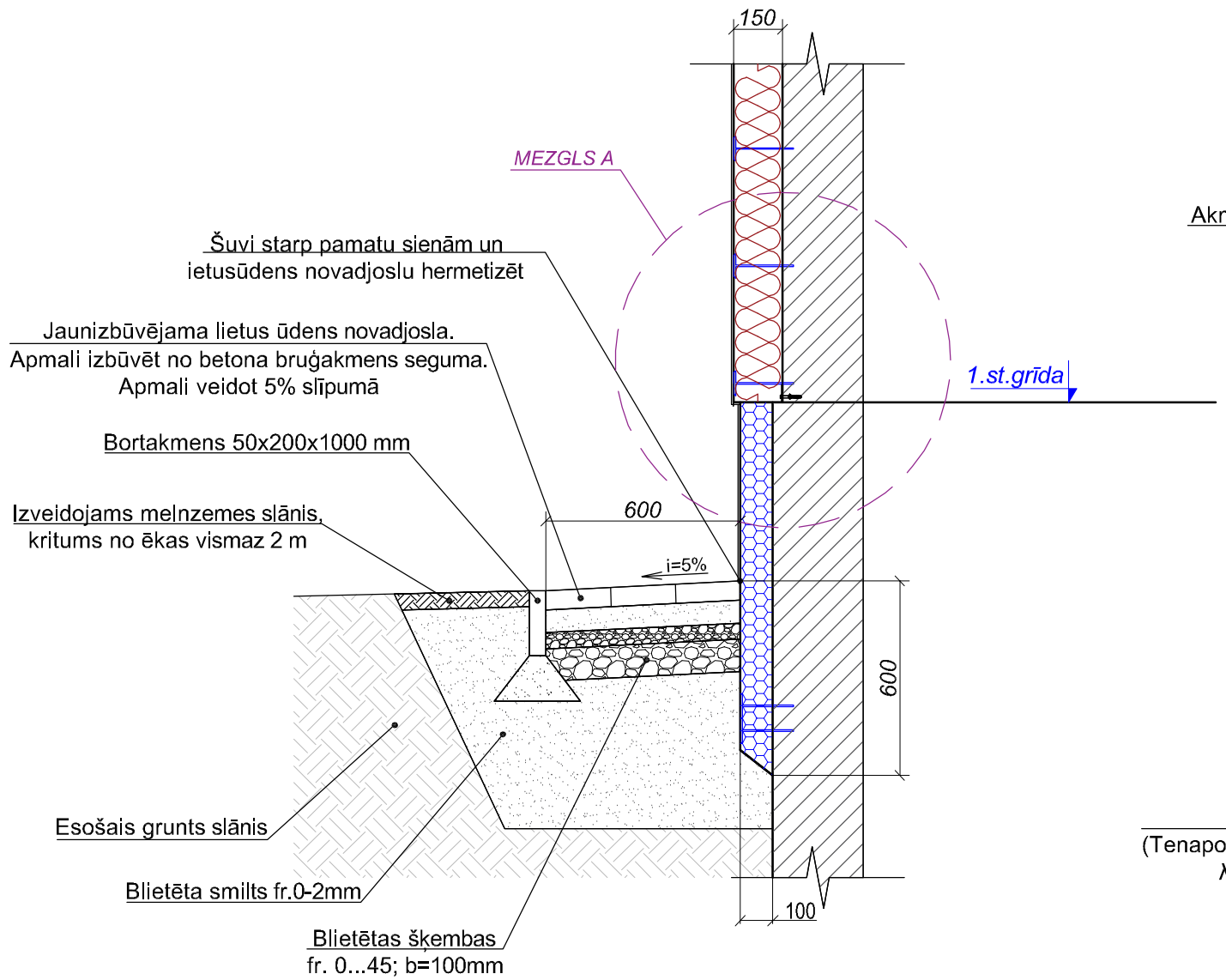


## MEZGLS A
M 1:10

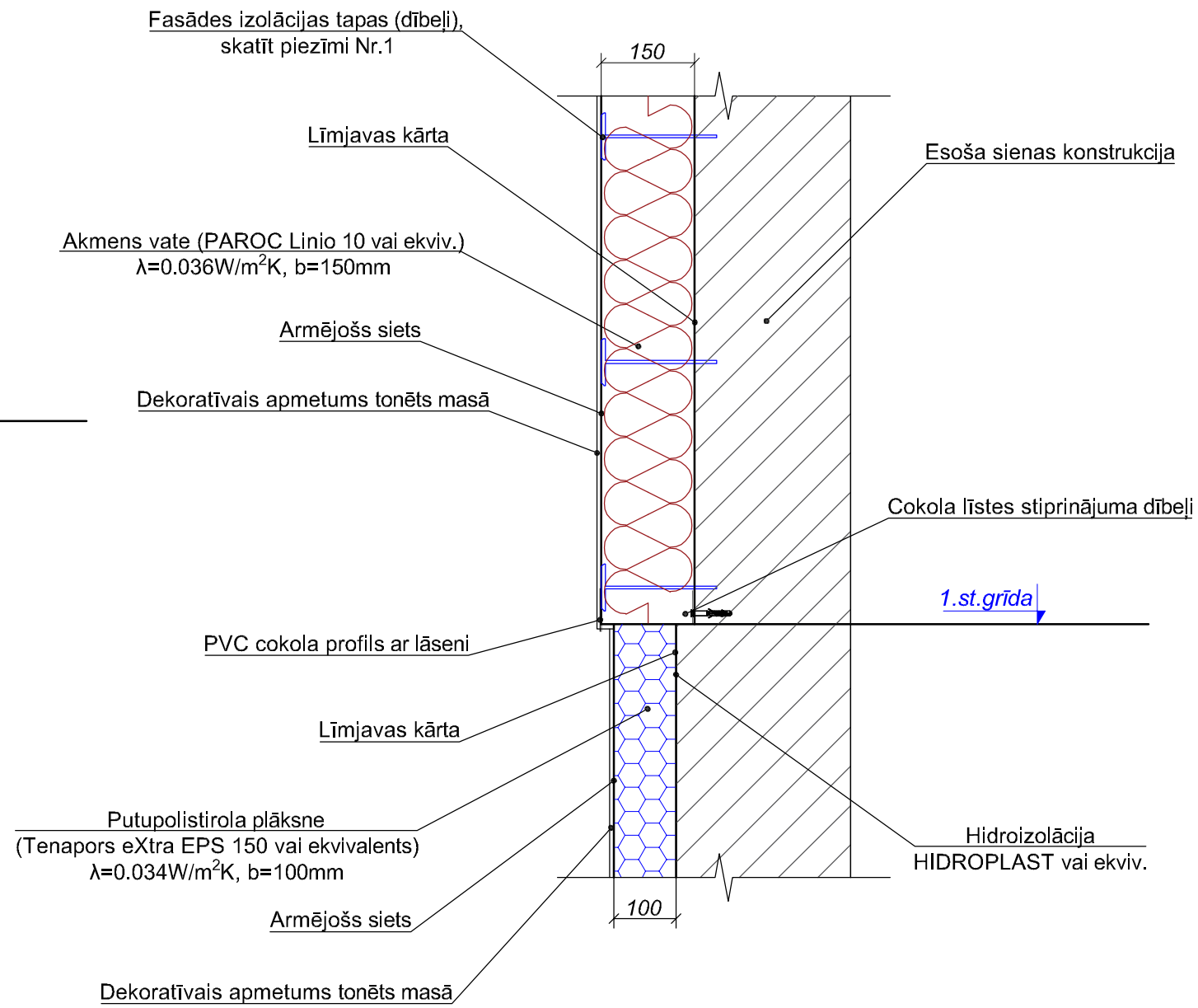


*PIEZĪMES:*

1. *Par fasādes izolācijas tapas (dībeļiem) izmantot dībeļus SBH T (speciāli skrūvējams dībelis pie grūti līmējamām (piemēram, koka) pamatnēm) vai ekvivalents, stiprinājuma dziļumu nesošajā pamatnē nosaka ražotājs, izvērtējot esošo pamatni. Jāizvēlas tik garš dībelis, lai nodrošinātu pilnu tā funkcionalitāti atbilstošajā pamatnē.*
2. *Ēkas siltināšanas darbi jāveic atbilstoši ETAG 004 siltināšanas sistēmai.*
3. *Būvdarbu veicējam izvēlēties vienu ražotāja siltumizolācijas sistēmu ETICS.*
4. *Veicot fasāžu siltināšanu, jāievēro Latvijas būvnormatīvi, sistēmas turētāja rekomendācijas par darbu gaitu, tehnoloģiskie norādījumi par materiālu iestrādi, sagatavošanu un izmantošanu, kā arī jālieto sistēmā norādītie materiāli, tostarp darbu metodes, kas noteiktas tehnisko datu lapās.*
5. *Jāņem vērā,ka visiem siltumizolācijas sistēmas (ETICS) savienojumiem ar pieguļošām konstrukcijām vai ar iepriekš stiprinātiem elementiem jābūt izgatavotiem tā, lai nerastos plaisas un sistēmā neiekļūtu ūdens. Minētās prasības var nodrošināt, izmantojot blīvējošās lentas, noslēdzošos profilus, deformācijas profilus un mastikas.*
6. *Pamatnei (sienas konstrukcijai pirms siltināšanas) jābūt tīrai, slodzes izturīgai, nesasalušai, bez sāls izsvīdumiem, attaukotai un attīrītai no putekļiem un nepieciešamām daļiņām. Tai jābūt pietiekami sausai un vienmērīgi mitrumu uzsūcošai. Pamatne nedrīkst būt ūdeni atgrūdoša.*
7. *Pirms siltumizolācijas stiprināšanas ar dībeļiem, konsultēties ar ETICS sistēmas ražotāju, par pareizu dībeļu un to garumu izvēli ņemot vērā esošās sienas kontrukciju un dībeļa pretestību pret izraušanu no pamatnes - atbilstoši ETAG 014.*

| | | | | | | | |
|---|---|---|---|---|---|---|---|
| | | | | Pasūtītājs: SIA "Jelgavas nekustamā īpašuma pārvalde" | Pasūt. Nr. 88/2019 | | |
| | | | | Objekts: Daudzdzīvokļu dzīvojamās mājas energoefektivitātes paaugstināšana, Kalnciema ceļš 47, Jelgava | Stadija | Lapa | Lapu sk. |
| | | | | | VA | AR-15 | |
| Tehn. izstr. | L. Burova | | 03.09.2019 | Mezgli M1:10/1:20 | SIA "NAMEJS PLUSS" Jelgava, Kr.Barona iela17-1, LV-3001, tālr./fax:3025630, Vienot.reģ. Nr. 43603024773 | | |
| Proj. vad. | I.Brakanska | | 03.09.2019 | | | | |

## MEZGLS 2
Loga siltinājums
M 1:20

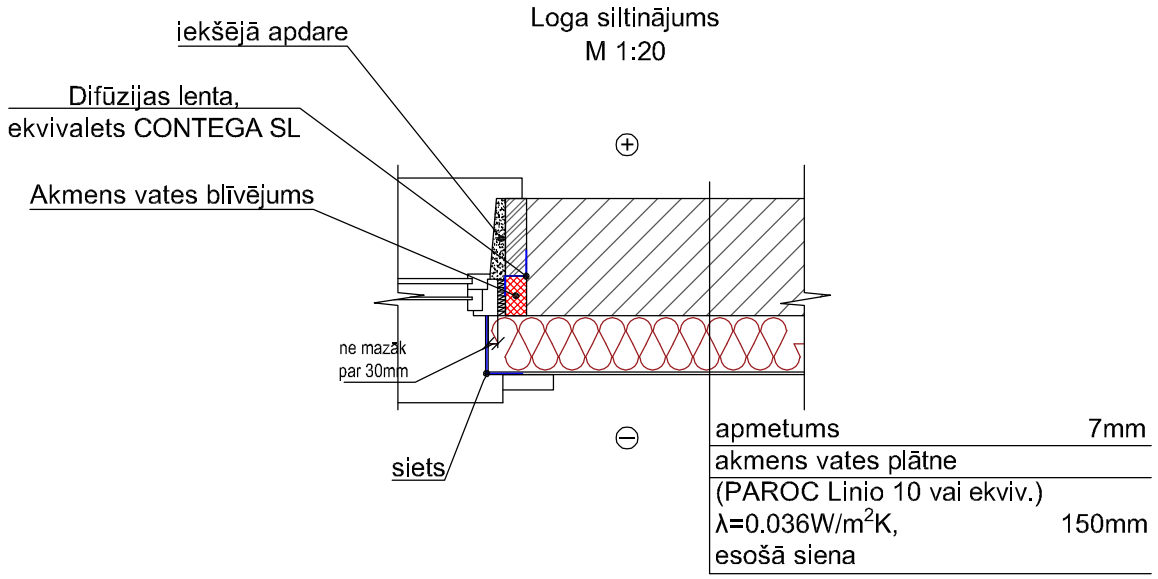


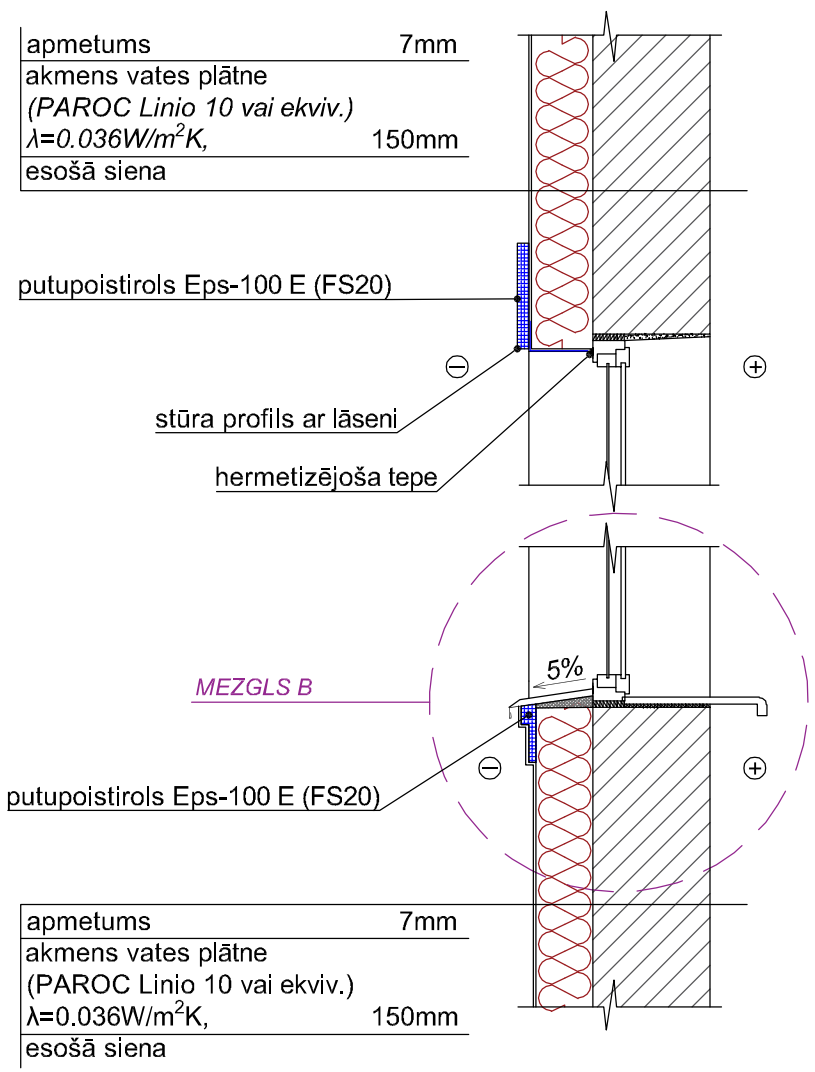


## MEZGLS B
Loga siltinājums
M 1:10

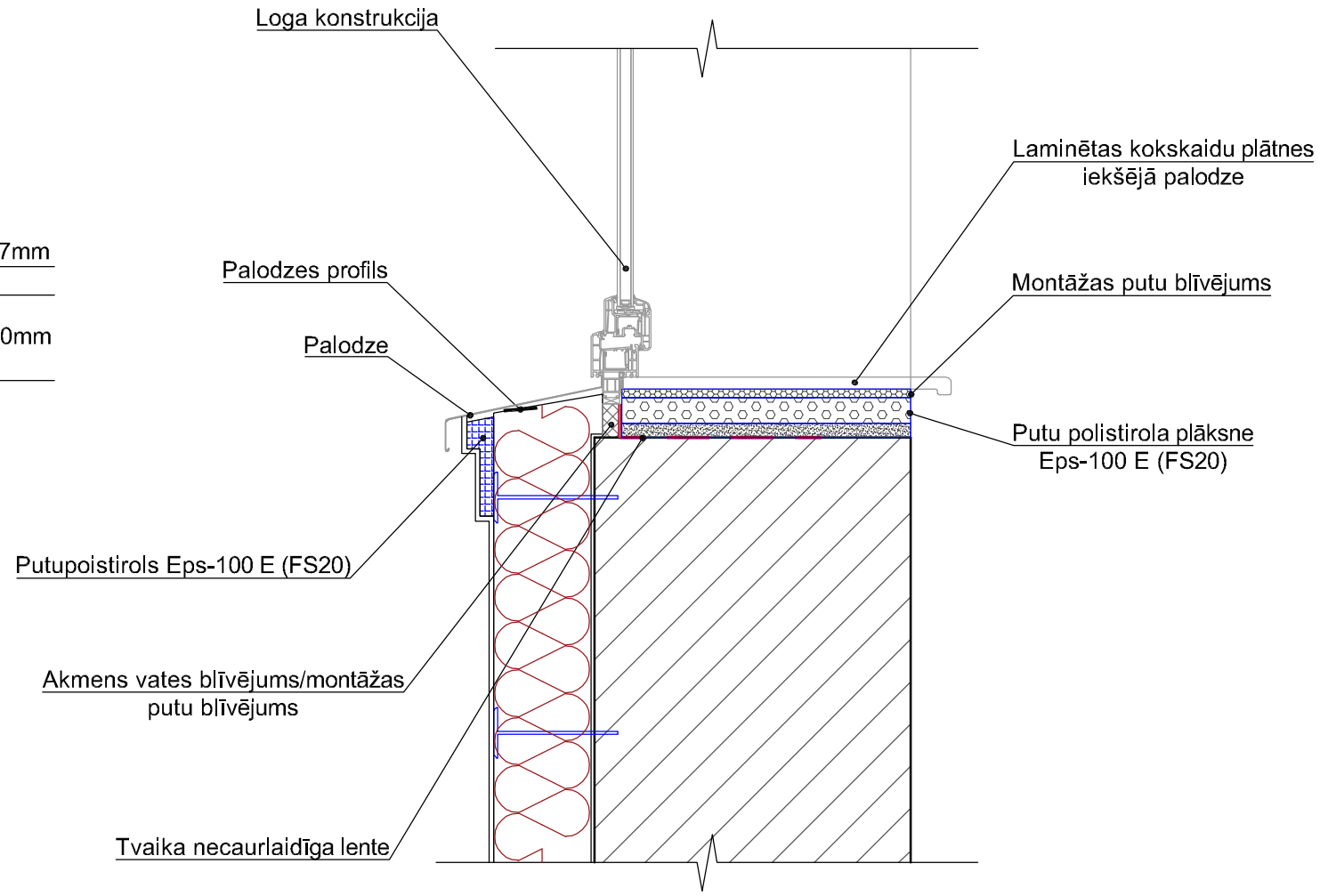


*PIEZĪMES:*

1. *Ēkas siltināšanas darbi jāveic atbilstoši ETAG 004 siltināšanas sistēmai.*
2. *Būvdarbu veicējam izvēlēties vienu ražotāja siltumizolācijas sistēmu ETICS*
3. *Veicot fasāžu siltināšanu, jāievēro Latvijas būvnormatīvi, sistēmas turētāja rekomendācijas par darbu gaitu, tehnoloģiskie norādījumi par materiālu iestrādi, sagatavošanu un izmantošanu, kā arī jālieto sistēmā norādītie materiāli.*
4. *Ja attālums no sienas līdz loga rāmim ≥ 20 mm, iestrādāt akmens vates blīvējumu.*
5. *Ja attālums no sienas līdz loga rāmim <20 mm, iestrādāt montāžas putu blīvējumu.*
6. *Visu ailu augšējo malu apdari veikt ar stūra profilu ar lāseni.*

| | | | | | | | |
|---|---|---|---|---|---|---|---|
| | | | | Pasūtītājs: SIA "Jelgavas nekustamā īpašuma pārvalde" | Pasūt. Nr. 88/2019 | | |
| | | | | Objekts: Daudzdzīvokļu dzīvojamās mājas energoefektivitātes paaugstināšana, Kalnciema ceļš 47, Jelgava | Stadija | Lapa | Lapu sk. |
| | | | | | VA | AR-16 | |
| Tehn. izstr. | L. Burova | | 03.09.2019 | Mezgli M1:10/1:20 | SIA "NAMEJS PLUSS" Jelgava, Kr.Barona iela17-1, LV-3001, tālr./fax:3025630, Vienot.reģ. Nr. 43603024773 | | |
| Proj. vad. | I.Brakanska | | 03.09.2019 | | | | |

## Mezgls 3

**Balkona** M 1:10

## Mezgls 4

**Balkona** M 1:20

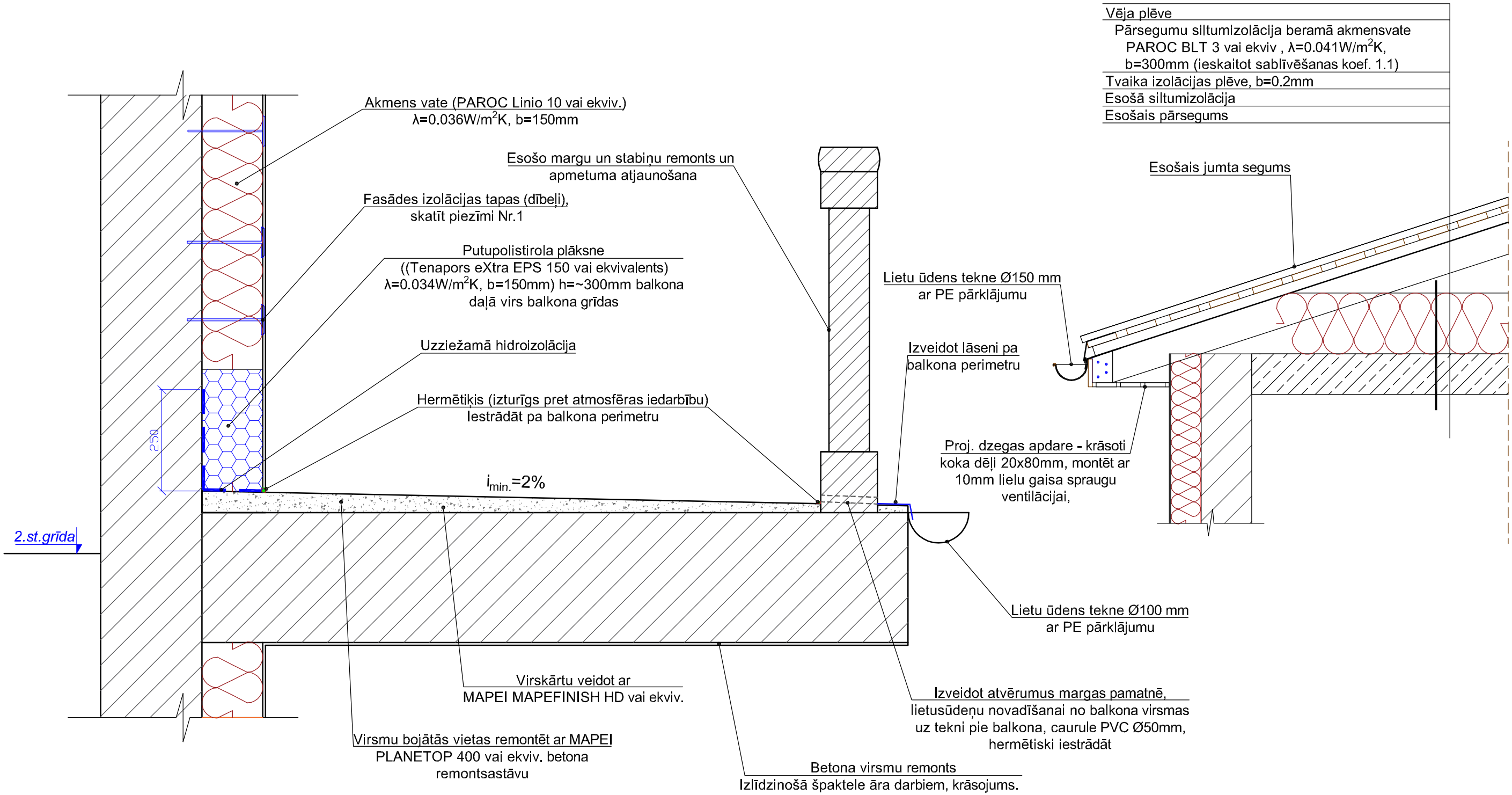


*PIEZĪMES:*

1. *Ēkas siltināšanas darbi jāveic atbilstoši ETAG 004 siltināšanas sistēmai.*
2. *Būvdarbu veicējam izvēlēties vienu ražotāja siltumizolācijas sistēmu ETICS*
3. *Veicot fasāžu siltināšanu, jāievēro Latvijas būvnormatīvi, sistēmas turētāja rekomendācijas par darbu gaitu, tehnoloģiskie norādījumi par materiālu iestrādi, sagatavošanu un izmantošanu, kā arī jālieto sistēmā norādītie materiāli.*

| | | | | | | | |
|---|---|---|---|---|---|---|---|
| | | | | Pasūtītājs: SIA "Jelgavas nekustamā īpašuma pārvalde" | Pasūt. Nr. 88/2019 | | |
| | | | | Objekts: Daudzdzīvokļu dzīvojamās mājas energoefektivitātes paaugstināšana, Kalnciema ceļš 47, Jelgava | Stadija | Lapa | Lapu sk. |
| | | | | | VA | AR-17 | |
| Tehn. izstr. | L. Burova | | 03.09.2019 | Mezgli M1:10/1:20 | SIA "NAMEJS PLUSS" Jelgava, Kr.Barona iela17-1, LV-3001, tālr./fax:3025630, Vienot.reģ. Nr. 43603024773 | | |
| Proj. vad. | I.Brakanska | | 03.09.2019 | | | | |

# Siltinājuma enkurojošo dībeļu izvietojumu shēma

(izolācijas plākšņu izmēri 1200x600mm)

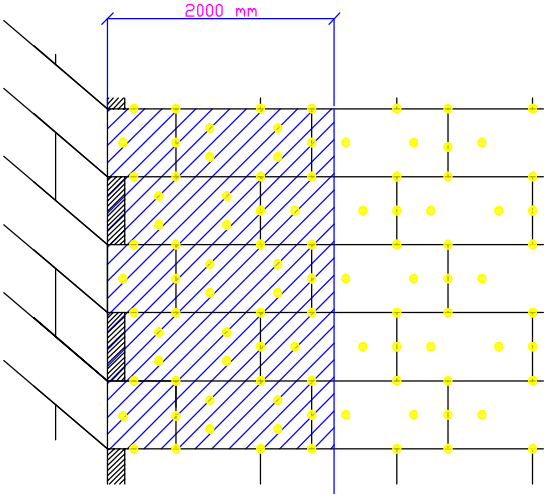


Sienas mala *
9 dībeļi /m²

Sienas vidus
6.5 dībeļi /m²

* Dībeļu attālums līdz ēkas malai: vismaz 100 mm.

# Loga ailsānes armējums

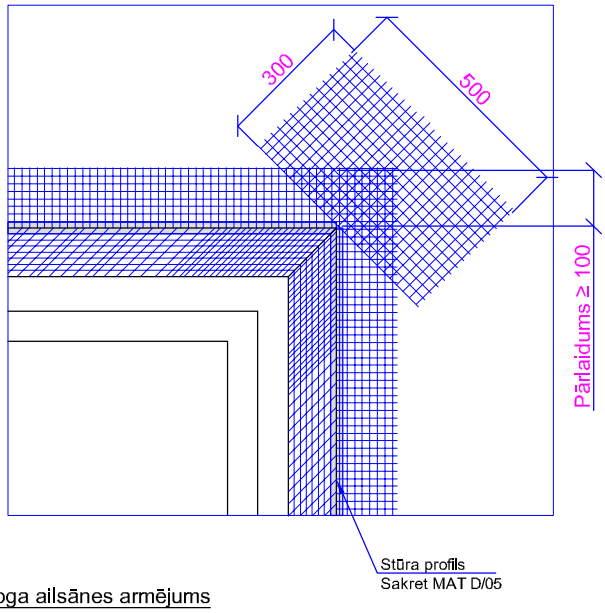


Loga ailsānes armējums

1. Pārsedžu iekšējiem stūriem/ailām nepieciešama papildus armējums ar sieta loksni.
2. Papildus pa diogonāli no visiem atveru stūriem nepieciešami stūra balsti vai apmēram 300x500 mm lielas armējošās sieta loksnes.

*Siltumizolācijas izbūves tehnoloģija.*

*Sienas pamatnes sagatavošana*

*Svarīgi ! Sienas adhezijas nestspējai jābūt ne mazākai par 80 kN/m². Sienas adhēziju var pārbaudīt, veicot vienkaršu testu, kur ar līmešanas javu pielīmetu 15x15 cm lielu siltumizolācijas materiālu (līmešanas javai ļauj žūt 7 dienas) meģina atraut no sienas un novērtē bojājumus - ja to nav izdevies atraut no sienas un izolācijas materials tiek bojats - adhēzija ir pietiekama. Siltināmo ēku sienu virsmai jābūt rūpīgi mehāniski attīrītai. Spēcīgi mitrumu uzsūcošas, drupainas vai nobrūkošas virsmas nepieciešams kārtīgi mehāniskā veidā notīrīt vai nogruntēt ar piesūcinošu grunti. Pirms termoizolācijas plākšņu pielīmēšanas nepieciešams pievērst uzmanību pilnīgas gruntējuma un citu pielietojamo līdzekļu nožūšanas laikam, jo tā rezultāta var bojāties pielīmētās termoizolācijas plāksnes.*

*Pamatnes virsmā ir pieļaujamas līdz 15mm dziļas nelīdzenas vietas un izliekumi. Ja virsmā ir nelielas (līdz 3 cm) nelīdzenas vietas un izliekumi, nepieciešams veikt iepriekšēju nelīdzeno vietu izlīdzināšanu ar izlīdzinošo javu. Turklāt javu vienā kārtā iespējams uzklāt ne vairāk kā 15 mm biezā slānī. Nelīdzenākas vietas (vairāk nekā 3 cm) var likvidēt, tikai mainot siltumizolācijas slāņa biezumu, bet tas nedrīkst būt mazāks par projektā norādīto biezumu.*

*Cokola profila montāža*

*Cokola profils tiek piestiprināts 100mm zemāk par esošo cokola līniju un kalpo arī kā beigu elements konstrukcijai tuvumā esošajām daļām. Piestiprinājumi tiek izpildīti taisnā līnijā pēc katriem 30 cm ar speciāli šim nolūkam paredzētiem piestiprināšanas dībeļiem. Piestiprinot nelielus profilus pie sienas pamatnes zem cokola profila, tiek likts armatūras siets apmēram 60 cm platumā, kas vienmērīgi sadalās virs un zem cokola profila. Cokola profila salaidums tiek savienots ar blakus esošajiem elementiem, bet ēkas stūros tiek piestiprināts ar ielaidumu vai nogriežot šķērsām.*

*Termoizolācijas plātņu pielīmēšana*

*Līmēšanai paredzētajā pusē uz plātnes malām uzklāj 5-8 cm platu līmes joslu (pa visu perimetru) un plātnes iekšpusē liek 4-6 līmes masas punktus, lai ar līmi būtu noklāti ne mazāk kā 50% no izstrādājuma laukuma. Līme nedrīkst nokļūt plākšņu savienojumu vietās, jo tad plāksnes nesavienosies blīvi un bez atstarpēm.*

*Piestiprināšana ar dībeļiem*

*Visas fasāžu plātnes piestiprina mehāniski - ar enkuriem (6 enkuri uz m² sienas vidū, 9 enkuri uz m² 2000mm platā joslā pa siltināmās plaknes perimetru, izņemot apakšu). Siltumizolāciju stiprināt ar plastmasas dībeļiem, kuriem ir tērauda nagla. Minimālais diametrs plastmasas patronas galvai 60mm. Mehāniskos stiprinājuma elementus enkurot ēkas esošajās nozrobežojošās konstrukcijās 60mm vai vairāk (skatīties attiecīgā stiprinājuma elementa ražotāja norādījumus).*

*Par fasādes izolācijas tapas (dībeļiem) izmantot dībeļus SBH T (speciāli skrūvējams dībelis pie grūti līmējamām (piemēram, koka) pamatnēm) vai ekvivalents, stiprinājuma dziļumu nesošajā pamatnē nosaka ražotājs, izvērtējot esošo pamatni. Jāizvēlas tik garš dībelis, lai nodrošinātu pilnu tā funkcionalitāti atbilstošajā pamatnē.*

*Par precīzu siltumizolācijas izbūves tehnoloģiju konsultēties ar siltināšanas sistēmas materiālu ražotājiem.*

| | | | | | | | |
|---|---|---|---|---|---|---|---|
| | | | | Pasūtītājs: SIA "Jelgavas nekustamā īpašuma pārvalde" | Pasūt. Nr. 88/2019 | | |
| | | | | Objekts: Daudzdzīvokļu dzīvojamās mājas energoefektivitātes paaugstināšana, Kalnciema ceļš 47, Jelgava | Stadija | Lapa | Lapu sk. |
| | | | | | VA | AR-18 | |
| Tehn. izstr. | L. Burova | | 03.09.2019 | Siltinājuma enkurojošo dībeļu izvietojuma shēma un loga ailsānes armējums | SIA "NAMEJS PLUSS" Jelgava, Kr.Barona iela17-1, LV-3001, tālr./fax:3025630, Vienot.reģ. Nr. 43603024773 | | |
| Proj. vad. | I.Brakanska | | 03.09.2019 | | | | |

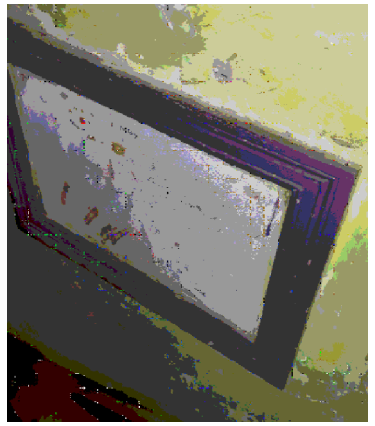

Starpstāvu logu demontēt

- tualetes loga demontāža
- pēc iekšējo logu demontāžas, ailu aizbūve:
  1. koka karkass
  2. skaņas izolācija
  3. ģipškartona apšuvums

- Demontēt esošo koka apšuvumu un nomainīt to pret ģipškartona apšuvumu
- Kāpņu margu remonts - krāsojuma atjaunošana

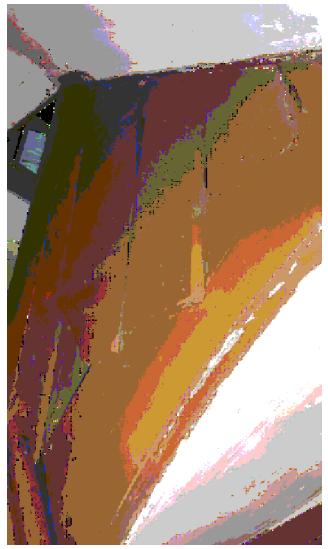

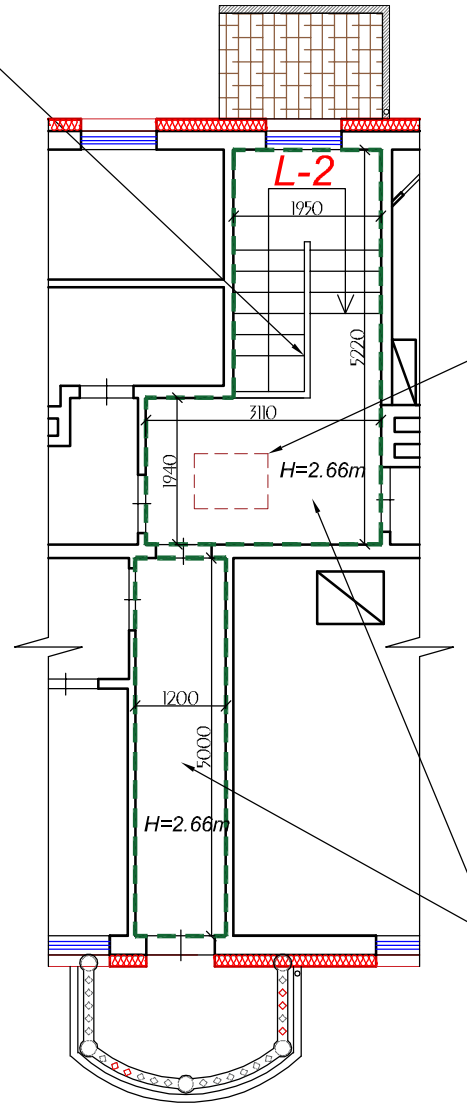


bēniņu lūka 600x900mm (1 gb.) siltināta U≤1,1 W/(m²K) ar sabīdāmām kāpnēm (Fakro LST vai ekvivalents)

Dēļu grīdas krāsojuma atjaunošana

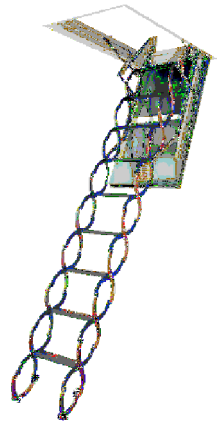

## NORĀDĪJUMI:

Vēlamais mikrobēniņu lūkas kāpņu veids. nodrošināt visas nepieciešamās prasības. Gadījumā, ja šāds risinājums nav iespējams, ar pasūtītāju vienojoties paredzēt siltinātu/blīvu, hermētisku lūku ar iespēju lūku fiksēt atvērtā veidā.

## APZĪMĒJUMI

| Apzīmējums | Apraksts |
|---|---|
| | Paredzēta remontzona |

Ūdens ievada siltināšana ar akmensvati, b=50mm; dēļu grīdas atjaunošana, 1,2 m²

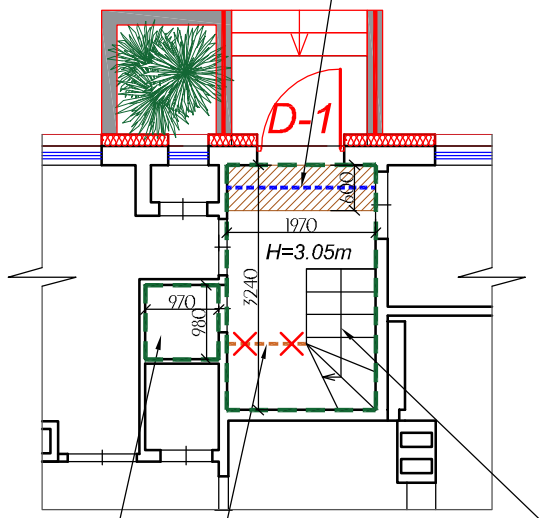


Tualetes remonts
- veco tapešu noņemšana
- sienu, griestu līdzīnašana, krāsošana
- dēļu grīdas krāsošana

- Demontēt esošo koka apšuvumu ar durtiņām zem kāpnēm.
- Apmetuma atjaunošana.
- Tualetes durvju nomaiņa ar atduri patrepē (durvju izmēri ~700x1800)

- Kāpņu un margu krāsošana

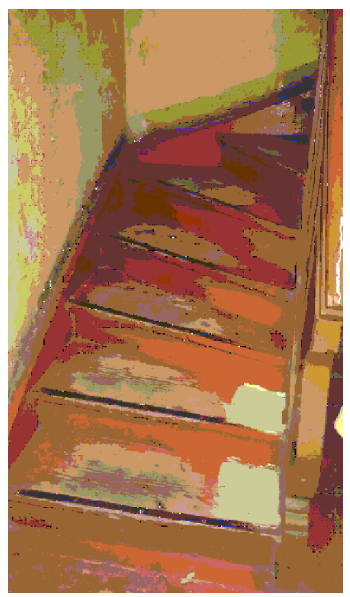

## DARBA DAUDZUMS

| Nosaukums | Daudzums, m² |
|---|---|
| Sienas kaļķa javas apmetuma atjaunošana, špaktelēšana, krāsošana | 143.8 |
| Griestu kaļķa javas apmetuma atjaunošana, špaktelēšana, krāsošana | 25.8 |
| Dēļu grīdas un koka kāpņu remonts, slīpēšana, krāsošana | 25.8 |

| | | | | | | | |
|---|---|---|---|---|---|---|---|
| | | | | Pasūtītājs: SIA "Jelgavas nekustamā īpašuma pārvalde" | Pasūt. Nr. 88/2019 | | |
| | | | | Objekts: Daudzdzīvokļu dzīvojamās mājas energoefektivitātes paaugstināšana, Kalnciema ceļš 47, Jelgava | Stadija | Lapa | Lapu sk. |
| | | | | | VA | AR-19 | |
| Tehn. izstr. | L. Burova | | 03.09.2019 | Koplietošanas telpu kosmētiskā remonta darbu apjomi | SIA "NAMEJS PLUSS" Jelgava, Kr.Barona iela17-1, LV-3001, tālr./fax:3025630, Vienot.reģ. Nr. 43603024773 | | |
| Proj. vad. | I.Brakanska | | 03.09.2019 | | | | |