CAURUĻVADA IZBŪVE ATKLĀTĀ BŪVGRĀVĪ

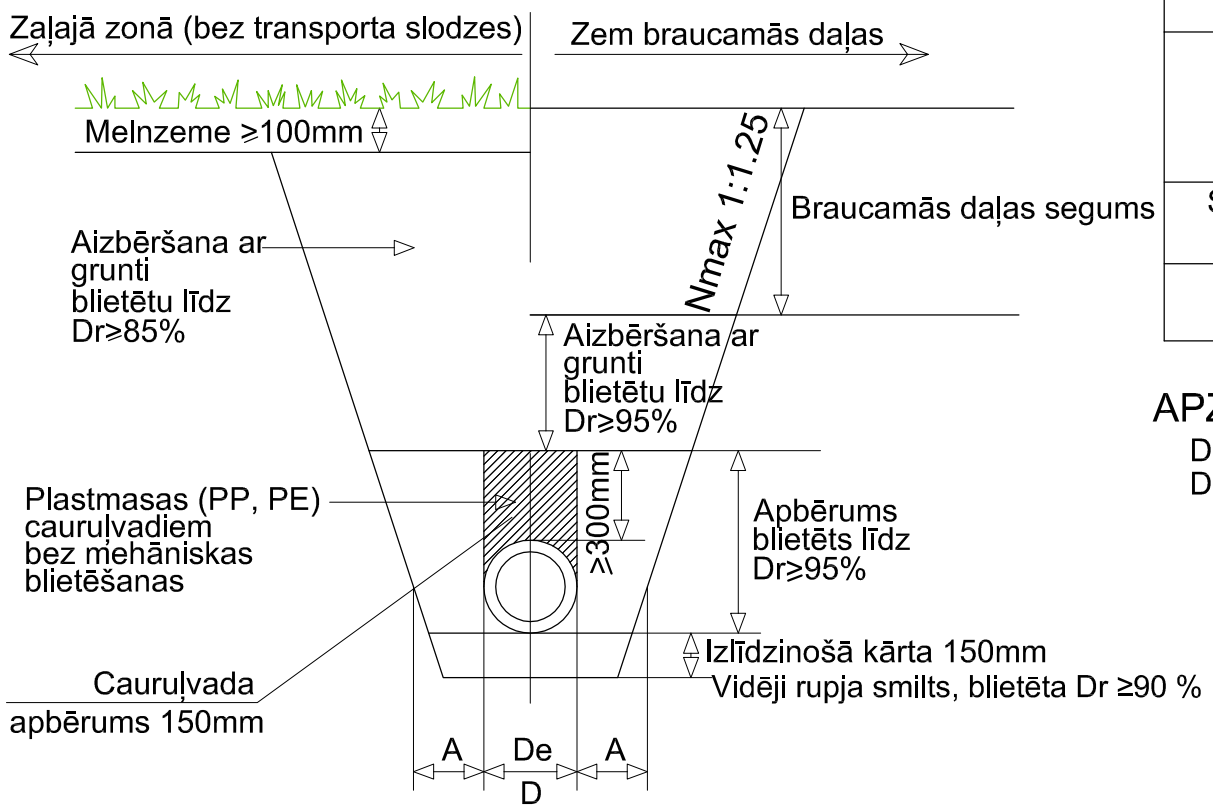

Cauruļvada diametrs De (mm)	A minimālais (mm)
>225	200
225-350	250
350-700	350
700-1200	425
Skatakas diametrs D (mm)	**A minimālais (mm)**
300-700	350
700-2000	450

APZĪMĒJUMI:

Dr - Standarta blīvums pēc Proktora (%)
D - Ārējais diametrs

CAURUĻVADA IZBŪVE BŪVGRĀVĪ AR STIPRINĀJUMIEM

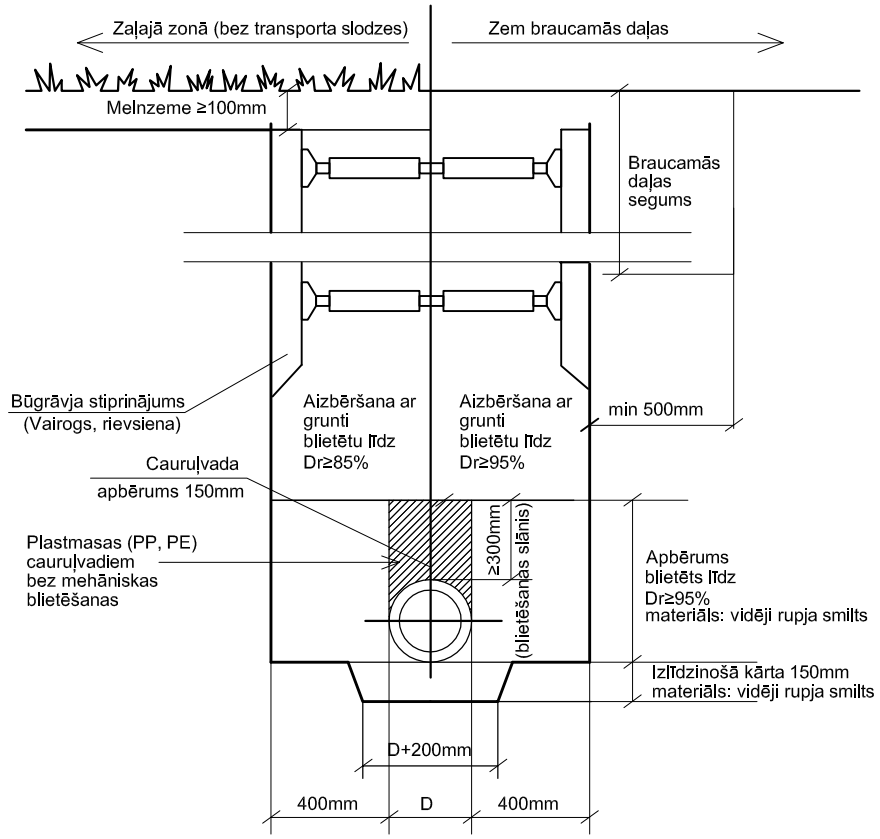

PIEZĪMES:

1. Izlīdzinošā kārta zem cauruļvada veidojama pie visiem esošās grunts tipiem. Izlīdzinošai kārtai un apbērumam jāizmanto labi izsijāta vidēji rupja smilts.
2. Cauruļvadu uzmavu savienojumu vietās izlīdzinošajā kārtā izrokamas bedrītes.
3. Tranšejas nosusināšanai veikt gruntsūdens atsūknēšanu vai gruntsūdens pazemināšanu.
4. Cauruļvada montāžai, kā arī izlīdzinošās kārtas un apbēruma ierīkošanai jānotiek sausā būvgrāvī. Darbus aizliegts veikt slapjā tranšejā.
5. Tranšejas aizbēršanas laikā blietēšanu veikt ik pēc 15-30 cm bieza slāņa.
6. Inženiertīklu plānu skatīt kopā ar garenprofilu.
7. Caurules ieguldīt tranšejā uz 15 cm izlīdzinošās kārtas no blietētas smilts.
8. Ziemas periodā jāņem vērā, ka grunts nedrīkst būt sasalusi.
9. Visu esošo ūdensvadu materiālus un diametrus precizēt, atrokot tos pirms jauno materiālu pasūtīšanas.
10. * Norādītie dziļumi ir orientējoši un tos būvniecības laikā nepieciešams precizēt.

Koka kārba esošo komunikāciju nostiprināšanai un aizsardzībai uz būvniecības laiku

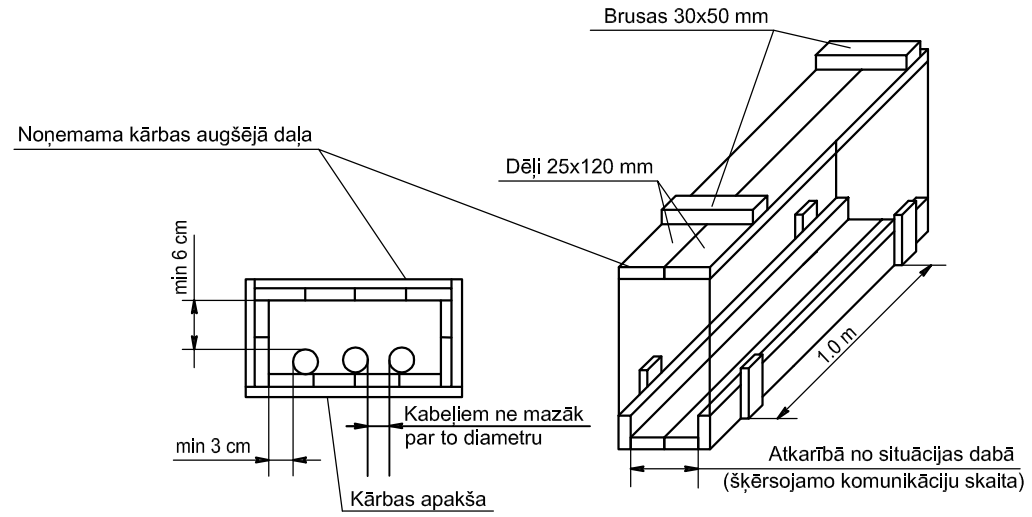

Esošo šķērsojošo komunikāciju aizsardzība būvgrāvī

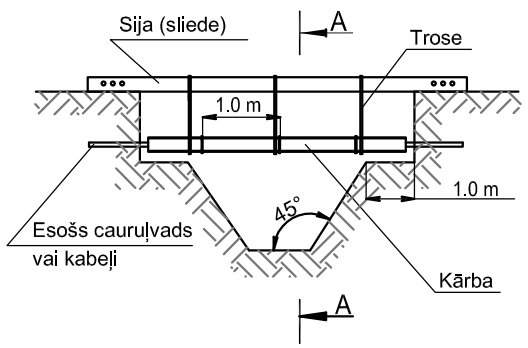

Griezums A-A

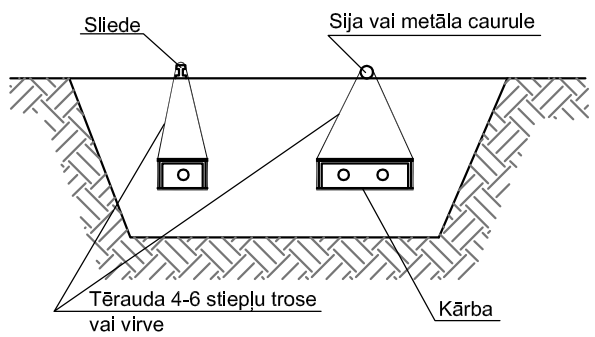

KABEĻU AIZSARDZĪBAS SHĒMA

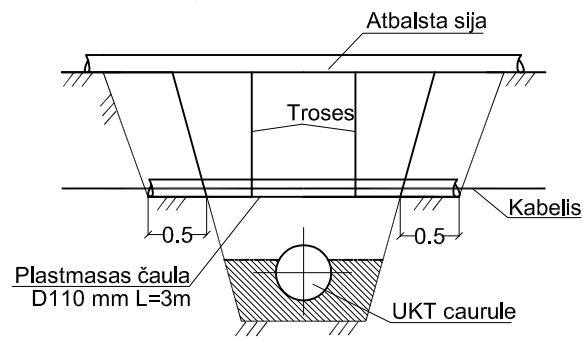

BŪVDARBU ORGANIZĀCIJA INŽENIERTĪKLU ZONĀ

1. Rakšanas darbus veikt pa posmiem; posma garumu nepārsniedzot 10m.
2. Pirms rakšanas darbu uzsākšanas atšurfēt un nostiprināt aizsargkonstrukcijā esošos inženiertīklus.
3. Pēc cauruļvada izbūves veikt tranšejas aizbēršanu un inženiertīklu aizsargkonstrukcijas pārvietošanu uz nākamo posmu.

AMATS	VĀRDS, UZVĀRDS	PARAKSTS	DAT.
BŪVPROJ.D.V.	Baiba Grāpēna		17.08.15
IZSTRĀDĀJA	Baiba Grāpēna		17.08.15

ARH.NR.
Nr. _399_

PASŪTĪTĀJS: SIA "Jelgavas nekustamā īpašuma pārvalde"
OBJEKTS: Teritorijas labiekārtošana

SIA ARHITEKTŪRA UN VIDE
LĀČU IELA 42-1, JELGAVA
LV 3001, GSM 29269076
SERTIFIKĀTA NR. Nr.10-0870

ADRESE: Brīvības bulvāris 28, Jelgava
RASĒJUMA NOSAUKUMS: TRANŠEJU SHĒMAS
STADIJA BP | MARKA LKT
LAPA LKT-04 | LAPU SKAITS
FAILS: Brīvības bulvāris 28, Jelgava
MĒROGS: B/M